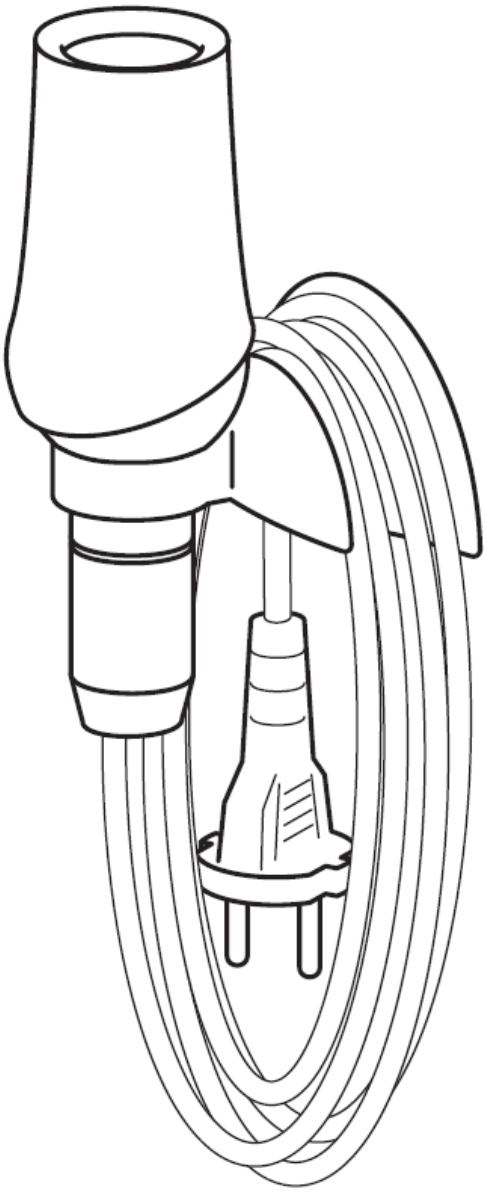

STA1

Montageanweisung Stativadapter STA1 für ST3 oder ST5, 220 - 240 V (Original)
Installation instructions Pedestal adapter STA1 for ST3 or ST5, 220 - 240 V
Instructions de montage de l’adaptateur de pied STA1 pour ST3 ou ST5, 220 - 240 V
Instrucciones de montaje Adaptador para pie soporte STA1 para ST3 o ST5, 220 - 240 V
Istruzioni di montaggio Adattatore del treppiede STA1 per ST3 o ST5, 220 - 240 V
Instruções de montagem Adaptador do suporte STA1 para ST3 ou ST5, 220 - 240 V
Monteringsanvisningar Stativadapter STA1 för ST3 eller ST5, 220 - 240 V
Инструкция по монтажу штативный адаптер STA1 для ST3 или ST5, 220 - 240 V
Inbouwrichtlijn van de statiefadapter STA1 voor ST3 of ST5, 220 - 240 V
Instrukcje montażu adaptera statywu STA1 dla ST3 lub ST5, 220 - 240 V

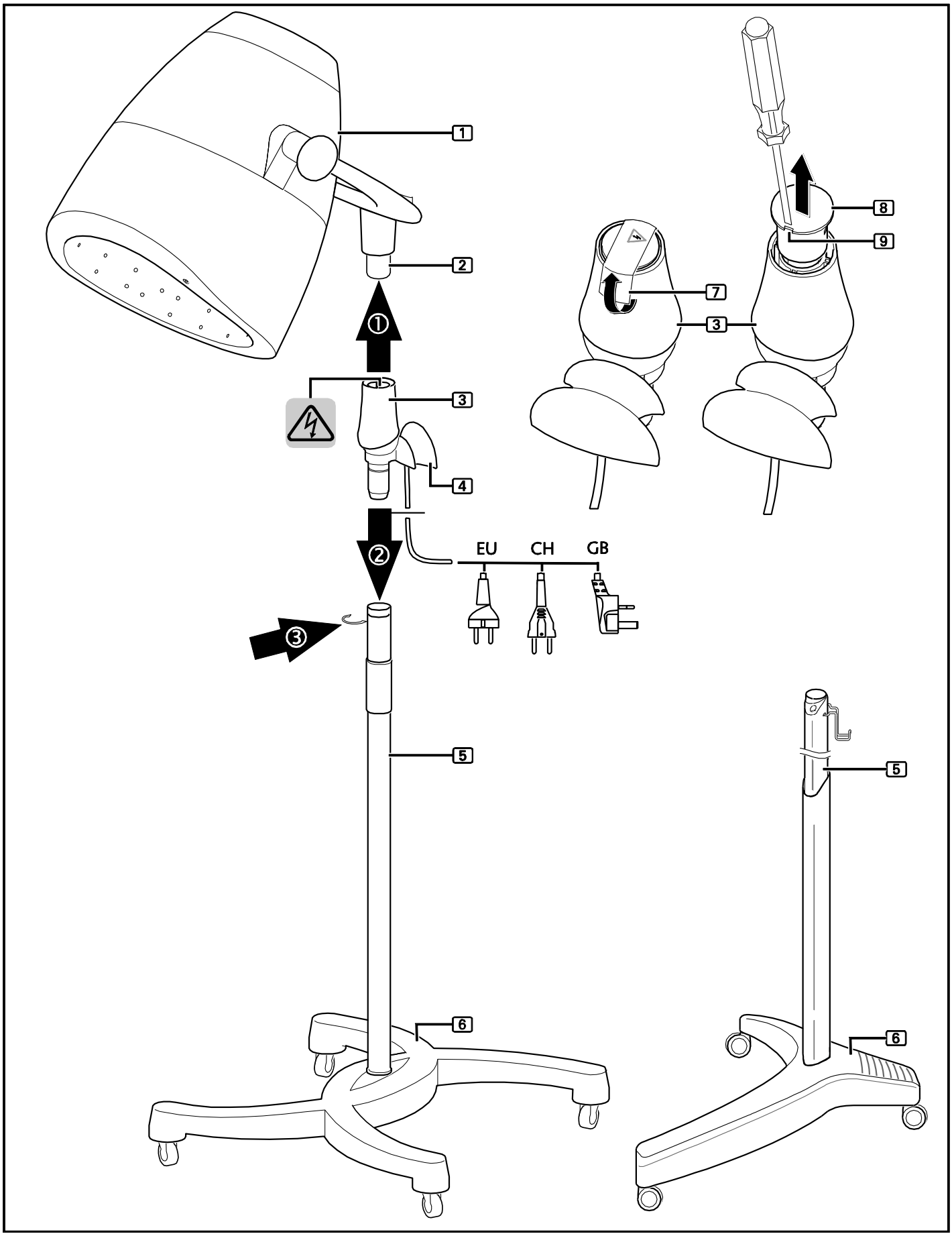
1
2
①
3
4
②
EU
CH
GB
③
5
6
7
3
8
9
5
6

Deutsch 4
English 9
Français 14
Español 19
Italiano 24
Portugues 29
Svenska 34
Русский 39
Nederlands 44
Polska 49

Sehr geehrter Betreiber

Die Montage des Stativadapters STA1 für ST3 oder ST5 [3] darf nur von einer Fachkraft (Elektriker, Techniker) oder vergleichsweise qualifiziertem Personal vorgenommen werden.

Stativausführung

- Für eine Stativausführung benötigen Sie folgende Teile:
  - ein Trockenhaubenmodell (siehe Kapitel 1.2, „Zugelassene Trockenhauben“),
  - **Stativadapter STA1 für ST3 oder ST5 [3]** ,
  - **Stativrohr ST3 / ST5 [5],**
  - **Stativfuß ST3 / ST5 [6].**

Änderungen oder Umbauten

- Eigenmächtige Änderungen oder Umbauten am **Stativadapter STA1 für ST3 oder ST5 [3]** sind aus Sicherheitsgründen nicht gestattet.
  - Bei eigenmächtigen Änderungen oder Umbauten oder der Verwendung von Teilen, die nicht vom Hersteller oder von Vertretern des Herstellers geliefert wurden, erlischt die Garantie des Herstellers für dieses Gerät.
  - Der Hersteller schließt hiermit jegliche Haftung für Schäden oder Verletzungen infolge eigenmächtiger Änderungen oder Umbauten oder infolge der Verwendung von Ersatzteilen, die keine Original-Ersatzteile sind, aus.
    VERWENDEN SIE NUR ORIGINAL-ERSATZTEILE!

Sehr geehrter Monteur

Gültigkeit dieser Montageanweisung

- Diese Montageanweisung ist nur mit der aktuellen Gebrauchsanweisung Ihrer jeweiligen Trockenhaube gültig.

Montageanweisung Stativ ST3

- Bitte beachten Sie bei der Montage auch die Anweisungen in der separaten Montageanleitung für das **Stativ ST3 / ST5 [5][6].**

Sicherheitshinweise beachten

- Bitte lesen Sie diese Montageanweisung sehr sorgfältig und beachten Sie die Sicherheitshinweise und Anforderungen dieser Montageanweisung.
- Beim Auftreten besonderer Probleme, die in dieser Montageanweisung nicht ausführlich genug behandelt werden, wenden Sie sich zur Ihrer eigenen Sicherheit bitte an Ihren Lieferanten.

Wie Sie uns erreichen

Kundendienst oder ein autorisierter Servicepartner

Der Kundendienst oder ein autorisierter Servicepartner ist für Sie da,

- wenn Sie Fragen zum Gerät und zur Montage haben,
- wenn Sie Ersatzteile nachbestellen möchten,
- im Service- und Gewährleistungsfall.

Die Adressen des zuständigen nationalen Kundendienstes entnehmen Sie der Servicecard der Gebrauchsanweisung Ihrer jeweiligen Trockenhaube.

WICHTIGE SICHERHEITSHINWEISE
VOR GEBRAUCH ALLE SICHERHEITSHINWEISE LESEN.

1.1. Bildzeichen in dieser Gebrauchsanweisung

In dieser Montageanweisung und am Gerät sind wichtige Hinweise mit Symbolen und Signalwörtern gekennzeichnet.

Signalwörter wie GEFAHR, WARNUNG oder VORSICHT zeigen die Abstufung der Gefährdung. Die unterschiedlichen Dreiecksymbole unterstreichen diese optisch.

GEFAHR — Bei Nichtbeachtung kommt es mit Sicherheit zu einer schweren oder sogar tödlichen Verletzung.

WARNUNG — Bei Nichtbeachtung besteht die Möglichkeit einer schweren oder sogar tödlichen Verletzung.

VORSICHT — Bei Nichtbeachtung besteht die Möglichkeit von mittleren bis leichten Verletzungen oder Sachschäden.

HINWEIS — Gibt Anwendungstipps und nützliche Informationen.

Die folgenden Symbole und Signalwörter präzisieren die mögliche Gefährdung.

Stromschlag — Warnt vor einem elektrischen Stromschlag, der zu schweren Verletzungen oder sogar zum Tod führen kann.

1.2. Einsatzgebiet

Bestimmungsgemäßer Gebrauch

- Der **Stativadapter STA1 für ST3 oder ST5** [3] verbindet zugelassene Trockenhauben mit dem **Stativ ST3 / ST5** [5][6] und dient ihrer Positionierung sowie Stromversorgung.

Zugelassene Trockenhauben

- An den **Stativadapter STA1 für ST3 oder ST5** [3] dürfen nur die folgenden Trockenhauben montiert werden:

EXONDA Trockenhauben:
- Trockenhaube Typ M41

Wella Trockenhauben:
- Futura Relaxx
- Futura Relaxx Audio
- Futura Basic
- Futura Style

Kadus Trockenhaube:
- Transair jet

Pro-Duo Trockenhaube:
- PXD Mistral

Funktion des Stativadapters STA1

- Der **Stativadapter STA1 für ST3 oder ST5** [3] verbindet:
  - die Trockenhaube mit dem **Stativ ST3 / ST5** [5][6]
  - hilft bei der Positionierung der **Trockenhaube** [1],
  - sorgt für die Stromversorgung der **Trockenhaube** [1] und
  - verfügt über eine **Kabelhalterung** [4].

DIESE SICHERHEITSHINWEISE AUFBEWAHREN.

2 Auspacken

Der **Stativadapter STA1 für ST3 oder ST5** [3] wird im Karton verpackt geliefert. Prüfen Sie zunächst die Ware auf eventuelle Beschädigung.

Sollten Sie einen Transportschaden feststellen, wenden Sie sich bitte an den Technischen Kundendienst oder einen autorisierten Servicepartner. Wir empfehlen, die Verpackung für die Zeit der Gewährleistung und einer möglichen Rücksendung aufzubewahren.

3 Montage

Die Montage des Stativadapters STA1 für ST3 oder ST5 [3] darf nur von einer Fachkraft (Elektriker, Techniker) oder vergleichsweise qualifiziertem Personal vorgenommen werden.

GEFAHR – Stromschlag:

Im **Stativadapter STA1 für ST3 oder ST5** [3] befindet sich eine elektrische Steckerkupplung, die bei eingestecktem Netzstecker unter Strom steht.
Deshalb darf der Netzstecker erst dann mit der Steckdose verbunden werden, wenn **Stativ ST3 / ST5** [5][6]**, Stativadapter STA1 für ST3 oder ST5** [3] und **Trockenhaube** [1] vollständig montiert sind!

3.1. Banderole abziehen

Abbildung 01

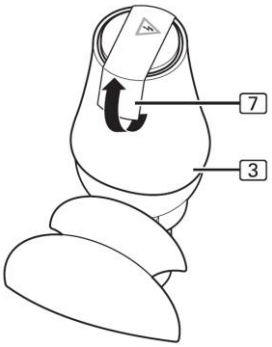

1. **Banderole** [7] vom **Stativadapter STA1 für ST3 oder ST5** [3] abziehen.

3.2. Schutzkappe abnehmen

Abbildung 02

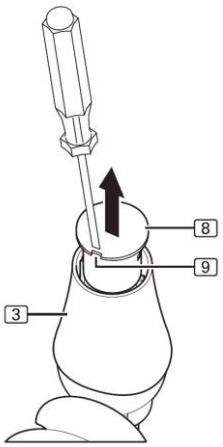

2. Schraubendreher in die **rechteckige Aussparung** [9] der **Schutzkappe** [8] einstecken.
3. **Schutzkappe** [8] vorsichtig aus dem **Stativadapter STA1 für ST3 oder ST5** [3] heraushebeln.
4. **Schutzkappe** [8] nach oben abnehmen.

Abbildung 03

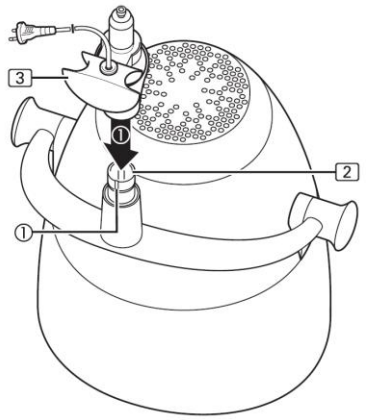

Abbildung 04

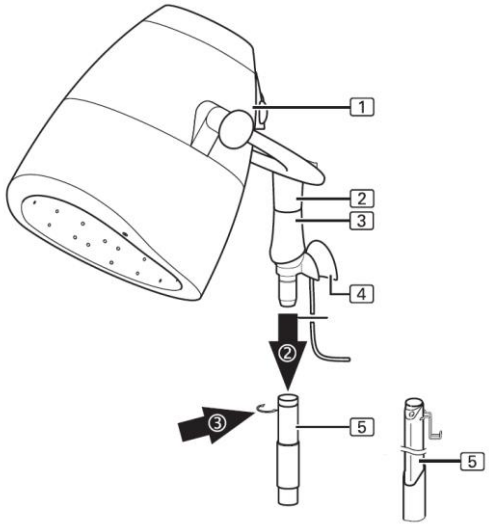

3.3. Stativadapter auf die Trockenhaube montieren

Hinweis – Positionierhilfe:

Eine **breite und eine schmale Nut** ① im **Zapfen der Trockenhaube** [2] dienen als Positionierhilfe zum richtigen Einsetzen des **Stativadapters STA1 für ST3 / ST5** [3].

5. Stecken Sie den **Stativadapter STA1 für ST3 oder ST5** [3] bis zum Einrasten auf den **Zapfen der Trockenhaube** [2].

- Der **Stativadapter STA1 für ST3 oder ST5** [3] rastet ein.
- Nach dem Einrasten kann der **Stativadapter STA1 für ST3 oder ST5** [3] nur noch vom Kundendienst oder einem autorisierten Servicepartner demontiert werden.

3.4. Trockenhaube mit Stativadapter auf das Stativrohr ST3 montieren **Abbildung 04**

Hinweis – Montageanweisung für das Stativ ST3 beachten:

Montieren Sie das **Stativrohr ST3 / ST5** [5] gemäß der aktuell gültigen Montageanweisung des Stativs ST3 auf den **Stativfuß ST3 / ST5** [6].

6. Stecken Sie die **Trockenhaube** [1] mit **Stativadapter STA1 für ST3 oder ST5** [3] auf das **Stativrohr ST3 / ST5** [5].
7. Arretieren Sie den **Stativadapter STA1 für ST3 oder ST5** [3] (gemäß der aktuell gültigen Montageanweisung des Stativs ST3) mit dem Sicherungselement am **Stativrohr ST3 / ST5** [5].
8. Verbinden Sie jetzt den Netzstecker mit einer Steckdose.

4 Wartung und Gewährleistung

Überprüfen Sie regelmäßig die Netzanschlussleitung am **Stativadapter STA1 für ST3 oder ST5** [3]**.** Sollte sie beschädigt sein darf das Gerät nicht mehr betrieben werden. Wenden Sie sich an den Kundendienst oder einen autorisierten Servicepartner, um den **Stativadapter STA1 für ST3 oder ST5** [3] auszutauschen. Die Netzanschlussleitung des **Stativadapters STA1 für ST3 oder ST5** [3] kann nicht ersetzt werden. Informationen über die Gewährleistung entnehmen Sie dem beigefügten Einleger in der Gebrauchsanweisung Ihrer jeweiligen Trockenhaube.

5 Technische Daten

Abmessungen (Höhe x Breite x Tiefe) ..... ca. 200 mm x 100 mm x 110 mm
Länge der Netzanschlussleitung ..... ca. 2400 mm
Gewicht des Stativadapters ..... ca. 0,5 kg

Netzspannung ..... AC 220 V - 240 V
Netzfrequenz ..... 50 / 60 Hz
Maximaler Nennstrom ..... 6 A
Isolationsart ..... Schutzklasse II

Bei der Adaptermontage zeigt der Zapfen des Haubenbügels nach oben.

Richtig: Den Adapter so auf den Zapfen setzen, dass der Kabelhalter vom Gerät wegzeigt. 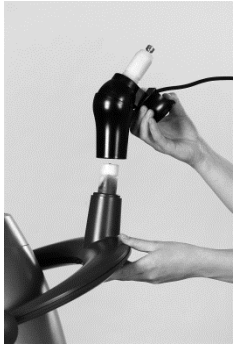 Richtig	Falsch: Der Kabelhalter zeigt zur Haube. Falsch
Richtig: Der Adapter lässt sich leicht auf den Zapfen schieben und rastet ebenso spürbar leicht in der Endstellung ein. 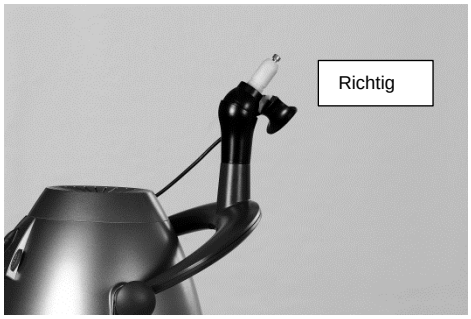 Richtig	Falsch: Der Adapter muss mit Gewalt auf den Zapfen geschoben werden und rastet nur schwer in der Endstellung ein. 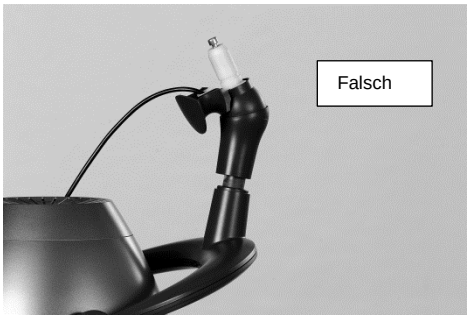 Falsch
Richtige Betriebsstellung. Richtig	Falsche Betriebsstellung. Falsch

Achtung: Nach erfolgter Montage, kann nur der Technische Kundendienst die Verbindung von Adapter und Haube wieder lösen.

Dear Operator

The STA1 tripod adapter for ST3 or ST5 [3] may only be fitted by a specialist (electrician, technician) or similarly qualified person.

Pedestal version

- For the pedestal version you require the following parts:
  - a hood hairdryer model (see section 1.2, “Approved hood hairdryers”),
  - **Pedestal adapter STA1 for ST3 or ST5 [3],**
  - **Pedestal tube ST3 ST5 [5],**
  - **Pedestal base ST3 ST5 [6].**

Changes or modifications

- Unauthorised changes or modifications to the **pedestal adapter STA1 for ST3 or ST5** [3] are not permitted for safety reasons.
  - Unauthorised changes, modifications or the use of parts not supplied by the manufacturer or the manufacturer’s agents will void the manufacturer’s guarantee for this appliance.
  - The manufacturer hereby rejects any liability whatsoever for damage or injury resulting from unauthorised changes or modifications or from using non-genuine spare parts.
    ONLY USE GENUINE SPARE PARTS!

Dear Installer,

Validity of the Installation Instructions

- These Installation Instructions are only valid in conjunction with the Operating Instructions for your hood hairdryer.

Pedestal ST3 Installation Instructions

- Please also observe the information in the separate installation instructions for the **pedestal ST3 / ST5** [5][6] during installation.

Follow safety instructions

- Please read through these Installation Instructions very carefully and observe the safety information and requirements in them.
- If you encounter special problems which are not covered in sufficient detail by these Installation Instructions, please contact your supplier for your own safety.

How to contact us

Customer Service or an authorised service partner

Customer Service or an authorised service partner is available for you,

- if you have queries about the appliance or its installation
- when you want to order spare parts
- for servicing or guarantee claims.

Please refer to the Service card in the User Manual of your drying hood for the addresses of competent national Customer Services.

IMPORTANT SAFETY INFORMATION

PLEASE READ ALL THE SAFETY INSTRUCTIONS BEFORE USE.

1.1. Symbols used in these Installation Instructions

Important notes are pointed out through symbols and signal words in these installation instructions and on the equipment.

Signal words such as DANGER, WARNING or CAUTION show the severity of the hazard. The different triangle symbols emphasise these visually.

DANGER — Non-compliance will definitely result in serious or even fatal injury.

WARNING — Non-compliance may result in serious or even fatal injury.

CAUTION — Non-compliance may result in minor injury or damage to property, including damage to the device.

NOTE — Tips and useful information for safe and efficient operation of the device.

The following symbols and signal words define more precisely the possible hazard.

Electric shock hazard — Warns of an electric shock hazard which can cause serious injury or even death.

1.2. Areas of use

Proper use

- The **pedestal adapter STA1 for ST3 or ST5** [3] connects approved hood hairdryers with the **pedestal ST3 / ST5** [5][6] and is used for their positioning as well as power supply.

Approved hood hairdryers

- Only the following hood hairdryers may be installed on the **pedestal adapter STA1 for ST3 or ST5** [3]:

EXONDA hood hairdryers:
- Hood dryer, model M41

Wella hood hairdryers:
- Futura Relaxx
- Futura Relaxx Audio
- Futura Basic
- Futura Style

Kadus hood hairdryer:
- Transair jet

Pro-Duo hood hairdryer:
- PXD Mistral

Function of the pedestal adapter STA1

- The **pedestal adapter STA1 for ST3 or ST5** [3] connects:
  - the hood hairdryer with the **pedestal ST3 / ST5** [5][6]
  - aids in positioning the **hood hairdryer** [1]
  - supplies power to the **hood hairdryer** [1] and
  - has a **cable holder** [4].

KEEP THIS SAFETY INFORMATION FOR FUTURE REFERENCE.

2 Unpacking

The **pedestal adapter STA1 for ST3 or ST5** 3 is delivered packed in a box. First of all check that the product is undamaged.

If the consignment has been damaged in transit, please contact Technical Customer Service or an authorised service partner. We recommend that you retain the packag ing during the guarantee period in case the appliance needs to be returned.

3 Installation

The STA1 tripod adapter for ST3 or ST5 3 may only be fitted by a specialist (electrician, technician) or similarly qualified person.

DANGER – Electric shock hazard:

The **pedestal adapter STA1 for ST3 or ST5** 3 contains an electrical rotating commutator which is live when the appliance is plugged in. Therefore the power plug may only be connected to the socket once the **pedestal ST3 / ST5** 5 6, **pedestal adapter STA1 for ST3 or ST5** 3 and the **hood hairdryer** 1 have been completely installed!

3.1. Pulling off the label

1st Pull off the **label** 7 from **the pedestal adapter STA1 for ST3 or ST5** 3.

Figure 01

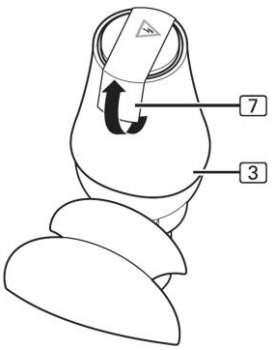

3.2. Removing the protective cap

2nd Insert the screwdriver into the **rectangular recess** 9 on the **protective cap** 8.
3rd Carefully prise out the **protective cap** 8 from the **pedestal adapter STA1 for ST3 or ST5** 3.
4th Remove the **protective cap** 8 upwards.

Figure 02

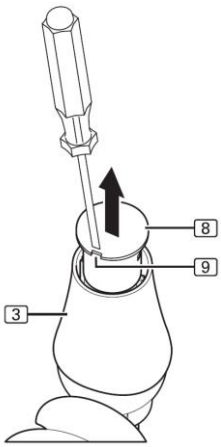

Figure 03

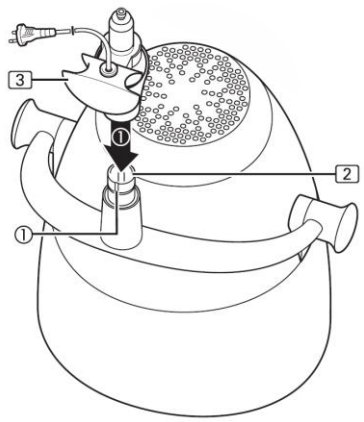

Figure 04

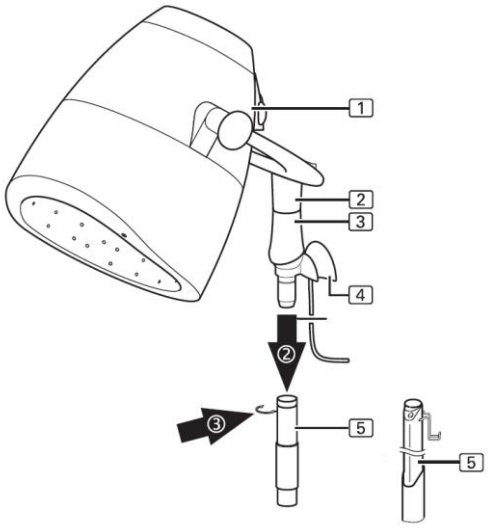

3.3. Installing the pedestal adapter on the hood hairdryer

Note – Positioning aid:

A **wide and a narrow groove** ① in the **spigot on the hood hairdryer** 2 serve as a positioning aid when inserting the **pedestal adapter STA1 for ST3 or ST5** 3.

5th Insert the **pedestal adapter STA1 for ST3 or ST5** 3 as far as it will go into the **hood hairdryer spigot** 2.

- The **pedestal adapter STA1 for ST3 or ST5** 3 snaps into place.
- After snapping into place, the **pedestal adapter STA1 for ST3 or ST5** 3 can only be dismantled by Customer Service or an authorised service partner.

3.4. Installing the hood hairdryer with pedestal adapter on the pedestal tube ST3 **Figure 04**

Note – Please observe the Installation Instructions for the pedestal ST3:

Install the **pedestal tube ST3 / ST5** 5 on the **pedestal base ST3 / ST5** 6 in accordance with the currently valid Installation Instructions for the pedestal ST3.

6th Insert the **hood hairdryer** 1 with **pedestal adapter STA1 for ST3 or ST5** 3 into the **pedestal tube ST3 / ST5** 5.

7th Lock the **pedestal adapter STA1 for ST3 or ST5** 3 (in accordance with the currently valid Installation Instructions for the pedestal ST3) on the **pedestal tube ST3 / ST5** 5 using the retaining element.

8th Now connect the power plug to a socket.

4 Maintenance and guarantee

Regularly check the mains cable on the **pedestal adapter STA1 for ST3 or ST5** 3. The equipment may no longer be operated should it get damaged. Please contact Customer Service or an authorised Service partner to exchange the STA1 tripod adapter for ST3 or ST5 3.
The mains cable on the **pedestal adapter STA1 for ST3 or ST5** 3 cannot be replaced.

Please see the attached insert sheet in your operating instructions of your drying hood for information on the guarantee.

5 Technical data

Dimensions (height x width x depth) ..... approx. 200 mm x 100 mm x 110 mm
Mains cable length..... approx. 2,400 mm
Pedestal adapter weight .....approx. 0.5 kg

Mains voltage .....AC 220 V - 240 V
Mains frequency .....50/60 Hz
Maximum rated current ..... 6 A
Insulation classification ..... Protection class II

While mounting the adapter, the pivot of the yoke must show upwards.

Correct: After mounting the Adapter onto the pivot, the cable clamp must point away from device. 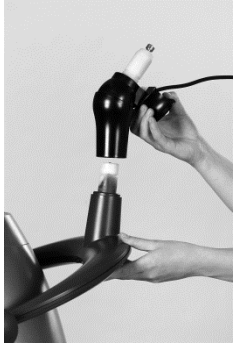 Correct	Wrong: The cable clamp is facing the device. Wrong
Correct: The adapter can be easily mounted to Fingerandsnaps into the final position just as easily. 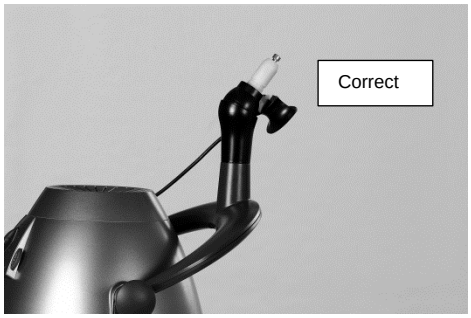 Correct	Wrong: The adapter has to be mounted onto the pivot by high force and doesn't easily snap into the final position. 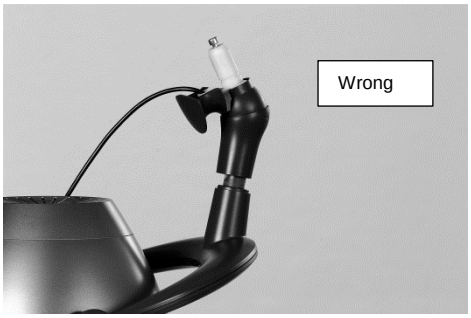 Wrong
Correct operating position Correct	Wrong operating position Wrong

Attention: Only the technical customer service is able to remove the connection between adapter and device after the mounting.

Cher exploitant

Le montage de l'adaptateur à trépied STA1 pour ST3 ou ST5 [3] ne doit être réalisé que par un technicien qualifié (électricien, technicien) ou par des collaborateurs possédant des qualifications équivalentes.

Modèle sur colonne

- Pour un modèle sur colonne, les pièces suivantes sont requises :
  - un casque séchant (voir chapitre 1.2 « Casques séchants homologués »),
  - **un adaptateur de pied STA1 pour ST3 ou ST5 [3],**
  - **une colonne ST3 / ST5 [5],**
  - **et un pied ST3 / ST5 [6].**

Modifications ou transformations

- Il est interdit aux utilisateurs, pour des raisons de sécurité, d'apporter de leur propre initiative des modifications ou des transformations à l'**adaptateur de pied STA1 pour ST3 ou ST5 [3]**.
  - En cas de modifications et de transformations en propre régie, ou d'utilisation de pièces qui n'ont pas été fournies par le fabricant ou son représentant, la garantie accordée par le fabricant pour cet appareil est supprimée.
  - Le fabricant décline par ailleurs toute responsabilité pour des dommages matériels ou corporels résultant de modifications ou de transformations apportées par les utilisateurs de leur propre initiative, ou du fait de l'utilisation de pièces de rechange qui ne sont pas des pièces d'origine. UTILISER UNIQUEMENT DES PIÈCES DE RECHANGE D'ORIGINE !

Cher monteur,

Validité des présentes instructions de montage

Instructions de montage de la colonne ST3

Respecter les consignes de sécurité

- Ces instructions de montage sont valables uniquement en association avec le mode d'emploi actuel de vos casques séchants respectifs.
- Pour le montage, respectez également les consignes figurant dans les instructions de montage séparées de la **colonne ST3 / ST5 [5][6]**.
- Veuillez lire ces instructions de montage très attentivement et respecter les consignes de sécurité et directives qu'elles contiennent.
- Veuillez vous adresser à votre fournisseur, pour votre propre sécurité, si vous rencontrez des problèmes auxquels ces instructions de montage n'apportent pas de solution satisfaisante.

Comment nous joindre

Service après-vente ou partenaire de service agréé

Le service après-vente ou un partenaire de service agréé se tient à votre disposition pour répondre

- à vos questions sur l'appareil et son montage,
- à vos commandes de pièces détachées,
- aux problèmes de réparation et de garantie.

Les adresses des services clients nationaux compétents figurent sur la carte de garantie dans la notice de votre casque sèche-cheveux respectif.

CONSIGNES DE SÉCURITÉ IMPORTANTES

LIRE TOUTES LES CONSIGNES DE SÉCURITÉ AVANT EMPLOI.

1.1. Symboles utilisés dans ces instructions de montage

Dans cette notice de montage et sur l'appareil, des consignes importantes sont identifiées par des symboles et des mots de mise en garde.

Ces termes, tels que DANGER, ATTENTION et AVERTISSEMENT, indiquent le degré de risque. Les divers symboles triangulaires soulignent ce risque au niveau optique.

DANGER — Le non-respect de cette consigne entraînera avec certitude des blessures graves, voire mortelles.

ATTENTION — Le non-respect de cette consigne risque d'entraîner des blessures graves, voire mortelles.

AVERTISSEMENT — Le non-respect de cette consigne risque d'entraîner des blessures légères ou des dégâts matériels, y compris des dommages au niveau de l'appareil.

REMARQUE — Donne des conseils d'utilisation et des informations utiles pour utiliser l'appareil de manière sûre et efficace.

Les symboles et termes suivants donnent des précisions sur le risque encouru.

Décharge électrique — Met en garde contre une décharge électrique pouvant entraîner des blessures graves, voire mortelles.

1.2. Emploi

Utilisation conforme

- L'**adaptateur de pied STA1 pour ST3 ou ST5** [3] permet d'assembler les casques séchants homologués et la **colonne ST3 / ST5** [5][6]. Il sert en outre au positionnement et à l'alimentation électrique de l'appareil.

Casques séchants homologués

- Seuls les casques séchants suivants peuvent être montés sur **l'adaptateur de pied STA1 pour ST3 ou ST5** [3]:

Casques séchants EXONDA:
- Casque séchoir du type M41

Casques séchants Wella:
- Futura Relaxx
- Futura Relaxx Audio
- Futura Basic
- Futura Style

Casque séchant Kadus:
- Transair jet

Casques séchants Pro-Duo:
- PXD Mistral

Fonction de l'adaptateur de pied STA1

- **L'adaptateur de pied STA1 pour ST3 ou ST5** [3] permet :
  - d'assembler le casque séchant et la **colonne ST3 / ST5** [5][6],
  - de positionner le **casque séchant** [1],
  - d'assurer l'alimentation électrique du **casque séchant** [1] et
  - est équipé d'un **support de câble** [4].

CONSERVER CES CONSIGNES DE SÉCURITÉ À PORTÉE DE MAIN.

2 Déballage

L'**adaptateur de pied STA1 pour ST3 ou ST5** 3 est livré dans un carton. Commencer par vérifier l'absence d'avarie de transport.

S'adresser au service après-vente ou à un partenaire de service agréé en cas de constatation d'avaries de transport. Nous recommandons de conserver l'emballage pendant toute la période de garantie pour un retour éventuel de l'appareil.

3 Montage

Le montage de l'adaptateur à trépied STA1 pour ST3 ou ST5 3 **ne doit être réalisé que par un technicien qualifié (électricien, technicien) ou par des collaborateurs possédant des qualifications équivalentes.**

DANGER – Décharge électrique :

L'**adaptateur de pied STA1 pour ST3 ou ST5** 3 intègre un raccord électrique enfichable qui, lorsque le connecteur secteur est branché, se trouve sous tension..
Dès lors, il convient de brancher le connecteur secteur dans une prise électrique uniquement lorsque le montage de la **colonne ST3 / ST5** 5 6, de l'**adaptateur de pied STA1 pour ST3 ou ST5** 3 et du **casque séchant** 1 est complètement terminé !

3.1. Retrait de la languette

1. Retirer la **languette** 7 située sur l'**adaptateur de pied STA1 pour ST3 ou ST5** 3.

Figure 01

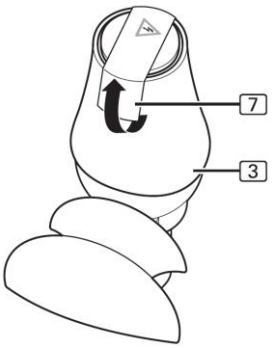

3.2. Démontage du couvercle protecteur

2. Enfoncer un tournevis dans **l'orifice rectangulaire** 9 du **couvercle protecteur** 8.
3. Faire doucement levier sur le **couvercle protecteur** 8 afin de l'extraire de l'**adaptateur de pied STA1 pour ST3 ou ST5** 3.
4. Retirer le **couvercle protecteur** 8 par le haut.

Figure 02

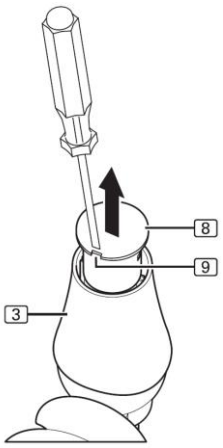

Figure 03

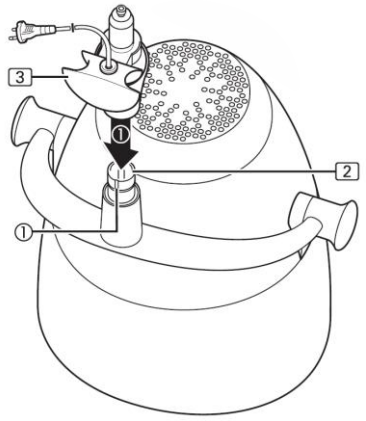

Figure 04

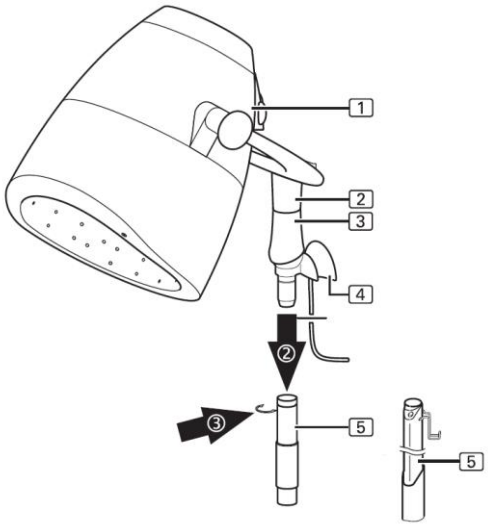

3.3. Montage de l'adaptateur de pied sur le casque séchant

Remarque – Auxiliaire de positionnement :

Le **raccord du casque séchant** ① comporte une **fente large et une fente étroite** [2] Ces dernières font office d'auxiliaires de positionnement pour assurer un montage correct de l'**adaptateur de pied STA1 pour ST3 ou ST5** [3].

5. Enfoncer l'**adaptateur de pied STA1 pour ST3 ou ST5** [3] jusqu'à ce qu'il s'enclenche sur le **raccord du casque séchant** [2].

- L'**adaptateur de pied STA1 pour ST3 ou ST5** [3] s'enclenche.
- Une fois enclenché, l'**adaptateur de pied STA1 pour ST3 ou ST5** [3] ne peut être démonté que par le service après-vente ou un partenaire de service agréé.

3.4. Montage du casque séchant équipé de l'adaptateur de pied sur la colonne ST3 **Figure 04**

Remarque - Respecter les instructions de montage de la colonne ST3 :

Monter la **colonne ST3/ ST5** [5] conformément aux instructions de montage actuellement en vigueur, sur **le pied ST3 / ST5** [6].

6. Enfoncer le **casque séchant** [1] équipé de l'**adaptateur de pied STA1 pour ST3 ou ST5** [3] sur la **colonne ST3** .
7. Bloquer l'**adaptateur de pied STA1** (en respectant les instructions de montage de la colonne ST3 actuellement en vigueur) à l'aide de l'élément de sécurité sur la **colonne ST3 / ST5** [5].
8. Puis, brancher le connecteur secteur sur une prise électrique.

4 Maintenance et garantie

Contrôler régulièrement le câble électrique de l'**adaptateur de pied STA1 pour ST3 ou ST5** [3]. S'il est endommagé, l'appareil ne doit plus être utilisé. Veuillez vous adresser au service clients ou à un partenaire de service agréé, afin de remplacer l'adaptateur à trépied STA 1 pour ST3 ou ST5 [3]. Le câble électrique de l'**adaptateur de pied STA1 pour ST3 ou ST5** [3] ne peut pas être remplacé. Se reporter à l'annexe jointe au guide d'utilisation du matériel concerné pour toute information sur les clauses de garantie.

5 Caractéristiques techniques

Dimensions (hauteur x largeur x profondeur)....env. 200 mm x 100 mm x 110 mm
Longueur du câble électrique .....env. 2 400 mm
Poids de l'adaptateur de pied ..... env. 0,5 kg

Tension du secteur ..... 220 / 240 V
CA Fréquence du secteur ..... 50 / 60 Hz
Intensité nominale maximale ..... 6 A
Type d'isolation .....Classe de protection II

Lors du montage de l'adaptateur, le tenon de l'étrier du casque pointe vers le haut.

Correct : positionner l'adaptateur sur le tenon de sorte que le porte-câble ne pointe pas vers l'appareil. 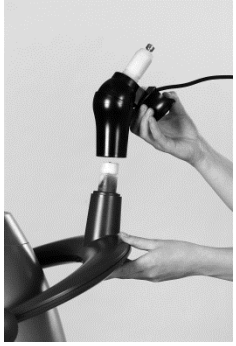 Correct	Incorrect : le porte-câble pointe vers le casque. Incorrect
Correct : l'adaptateur glisse facilement sur le tenon et s'enclenche de manière audible en position finale. 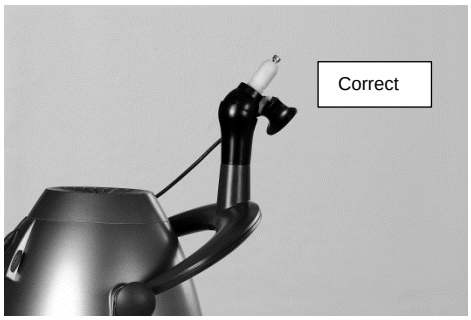 Correct	Incorrect : il faut faire usage de la force pour glisser l'adaptateur sur le tenon et il ne s'enclenche que difficilement en position finale. Incorrect
Position de service correcte Correct	Position de service incorrecte Incorrect

Attention : une fois le montage réalisé, seul le service après-vente pourra démonter l'adaptateur du casque séchoir.

Estimado usuario

El montaje del adaptador para trípode STA1 para ST3 o ST5 [3] solo debe ser realizado por personal especializado (electricista, técnico) o personal calificado similar.

Versión pie soporte

- Para una versión de pie soporte necesita los siguientes componentes:
  - un modelo tipo secador de casco (véase el capítulo 1.2, „Secadores de casco autorizados“),
  - **el adaptador para pie soporte STA1 para ST3 o ST5 [3],**
  - **el tubo soporte ST3 / ST5 [5],**
  - **el pie soporte ST3 / ST5 [6].**

Modificaciones o transformaciones

- Por motivos de seguridad no está permitido realizar modificaciones ni transformaciones en el **adaptador para pie soporte STA1 para ST3 o ST5 [3]**.
  - La realización de modificaciones o transformaciones en el aparato y la utilización de piezas no suministradas por el fabricante o por los representantes del fabricante comportan la extinción de la garantía del aparato.
  - El fabricante se exime de cualquier responsabilidad por los daños o las lesiones que pudieran derivarse de modificaciones o transformaciones o de la utilización de piezas de recambio no originales.
    UTILICE SOLO PIEZAS DE RECAMBIO ORIGINALES.

Estimado técnico de montaje

Validez de estas instrucciones de montaje

- Las presentes instrucciones de montaje sólo son válidas en combinación con el manual de instrucciones actual de su respectivo secador de casco.

Instrucciones de montaje del pie soporte ST3

- A la hora de realizar el montaje, tenga también en cuenta las indicaciones que figuran en las instrucciones de montaje aparte para el **pie soporte ST3 / ST5 [5][6].**

Observe las indicaciones de seguridad

- Le rogamos leer muy atentamente estas instrucciones de montaje y observar las indicaciones de seguridad y los requerimientos de las presentes instrucciones de montaje.
- En caso de problemas específicos sobre los que estas instrucciones no contengan indicaciones suficientes, diríjase, por su propia seguridad, al Servicio Postventa.

Cómo ponerse en contacto con nosotros

Servicio Postventa u otro servicio técnico autorizado

El Servicio Postventa u otro servicio técnico autorizado está a su disposición,

- para responder a cualquier pregunta acerca del aparato y su montaje,
- para facilitarle piezas de recambio,
- en los casos en que se haga uso de la asistencia técnica y de la garantía.

Les adresses des services clients nationaux compétents figurent sur la carte de garantie dans la notice de votre casque sèche-cheveux respectif.

INDICACIONES IMPORTANTES DE SEGURIDAD LEA INTEGRAMENTE LAS INDICACIONES DE SEGURIDAD ANTES DEL USO.

1.1. Símbolos utilizados en estas instrucciones de montaje

Dans cette notice de montage et sur l'appareil, des consignes importantes sont identifiées par des symboles et des mots de mise en garde.

Las palabras de aviso, tales como PELIGRO, ADVERTENCIA o PRECAUCIÓN, indican el nivel de riesgo, y vienen destacadas por diferentes señales triangulares.

PELIGRO — Si no se observan las indicaciones se producirán con seguridad lesiones graves o incluso mortales.

ADVERTENCIA — Si no se observan las indicaciones pueden llegar a producirse lesiones graves o incluso mortales.

PRECAUCIÓN — Si no se observan las indicaciones pueden producirse lesiones o daños materiales leves, incluyendo daños en el aparato.

INDICACIÓN — Consejos de uso e información útil para el funcionamiento seguro y eficiente del aparato.

Los siguientes símbolos y palabras de aviso precisan el tipo de riesgo.

Descarga eléctrica — Peligro de descarga eléctrica con el consiguiente riesgo de lesiones graves o incluso mortales.

1.2. Ámbito de utilización

Uso previsto

- El **adaptador para pie soporte STA1 para ST3 o ST5** 3 conecta secadores de casco autorizados con el **pie soporte ST3/ ST5** 5 6 y sirve para posicionarlo y el suministro de corriente.

Secadores de casco autorizados

- En **el adaptador para pie soporte STA1 para ST3 o ST5** 3 deben montarse únicamente los siguientes secadores de casco:

Secadores de casco EXONDA:
- Secador de casco modelo M41

Secadores de casco Wella:
- Futura Relaxx
- Futura Relaxx Audio
- Futura Basic
- Futura Style

Secador de casco Kadus:
- Transair jet

Secador de casco Pro-Duo:
- PXD Mistral

Función del adaptador para pie soporte STA1

- El **adaptador para pie soporte STA1 para ST3 o ST5** 3 conecta:
  - el secador de casco con el **pie soporte ST3 / ST5** 5 6
  - ayuda a posicionar el **secador de casco** 1,
  - establece el suministro de corriente del **secador de casco** 1 y
  - dispone de un **gancho para cables** 4.

GUARDE ESTAS INDICACIONES DE SEGURIDAD.

2 Desembalaje

El **adaptador para pie soporte STA1 para ST3 o ST5** 3 se suministra dentro de un embalaje de cartón.
Compruebe en primer lugar que la mercancía se encuentre en perfecto estado.

Si se hubieran producido deterioros durante el transporte, diríjase al Servicio Postventa o a un servicio técnico autorizado. Le aconsejamos que conserve el embalaje durante el periodo de la garantía por si fuera necesario devolver el producto.

3 Montaje

Le montage de l'adaptateur à trépied STA1 pour ST3 ou ST5 3 **ne doit être réalisé que par un technicien qualifié (électricien, technicien) ou par des collaborateurs possédant des qualifications équivalentes.**

PELIGRO – Descarga eléctrica:

El enchufe hembra del **adaptador para pie soporte STA1 para ST3 o ST5** 3 se halla bajo corriente al conectar el enchufe a la red eléctrica. Por eso es importante no conectar el enchufe a la toma de corriente antes de que estén completamente montados el **pie soporte ST3 / ST5** 5 6, el **adaptador para pie soporte STA1 para ST3 o ST5** 3 y el **secador de casco** 1

3.1. Retirar el precinto

1. Retirar el **precinto** 7 del **adaptador para pie soporte STA1 para ST3 o ST5** 3.

Ilustración 01

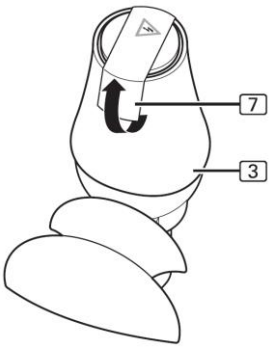

3.2. Retirar el capuchón protector

2. Introducir un destornillador en la **entalladura rectangular** 9 del **capuchón protector** 8.
3. Sacar con cuidado el **capuchón protector** 8 del **adaptador para pie soporte STA1 para ST3 o ST5** 3.
4. Extraer el **capuchón protector** 8 hacia arriba.

Ilustración 02

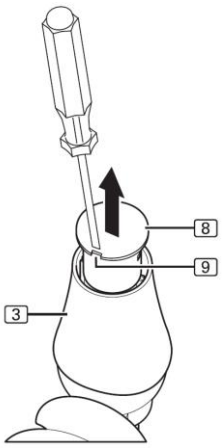

Ilustración 03

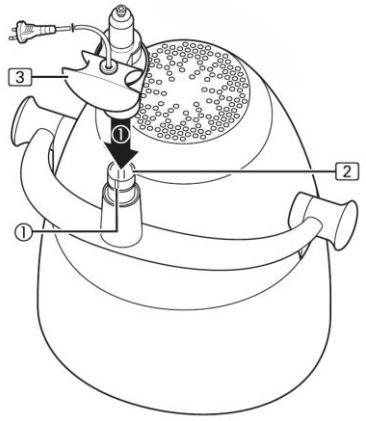

Ilustración 04

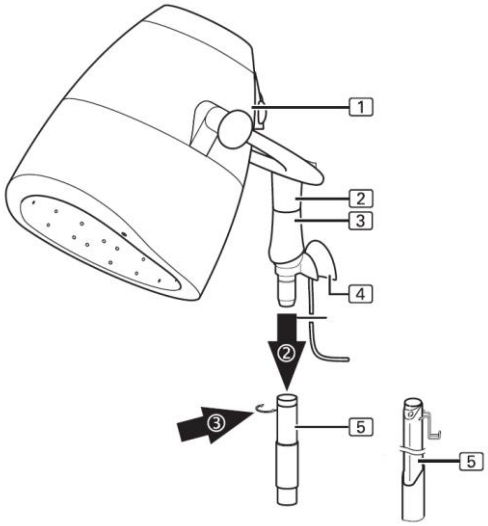

3.3. Montar el adaptador sobre el secador de casco

Indicación – Ayuda para el posicionamiento:

Una **ranura estrecha y una ancha** ①, en el **vástago del secador de casco** 2 sirven de ayuda para posicionar correctamente el **adaptador para pie soporte STA1 para ST3 o ST5** 3.

Introduzca el **adaptador para pie soporte STA1 para ST3 o ST5** 3 hasta que encastre en el **vástago del secador de casco** 2.

- El **adaptador para pie soporte STA1 para ST3 o ST5** 3 encastra.
- Una vez encastrado el **adaptador para pie soporte STA1 para ST3 o ST5** 3**,** sólo podrá ser desmontado por el Servicio Postventa o un servicio técnico autorizado.

3.4. Montar el secador de casco con adaptador para pie soporte sobre el tubo soporte ST3 **Ilustración 04**

Indicación – Observar las indicaciones de montaje para el pie soporte ST3:

Monte el **tubo soporte ST3 / ST5** 5 sobre el **pie soporte ST3 / ST5** 6 según las instrucciones de montaje vigentes del pie soporte ST3.

5. Introduzca el **secador de casco** 1 con el **adaptador para pie soporte STA1 para ST3 o ST5** 3 en el **tubo soporte ST3 / ST5** 5.
6. Bloquee el **adaptador STA1 para ST3 o ST5** 3 (según las instrucciones de montaje vigentes del pie soporte ST3) con el elemento de fijación en el **tubo soporte ST3 / ST5** 5
7. Conecte ahora el enchufe en una toma de corriente.

4 Mantenimiento y garantía

Compruebe regularmente el buen estado del cable de conexión a la red en el **adaptador para pie soporte STA1 para ST3 o ST5** 3. S'il est endommagé, l'appareil ne doit plus être utilisé. Veuillez vous adresser au service clients ou à un partenaire de service agréé, afin de remplacer l'adaptateur à trépied STA 1 pour ST3 ou ST5 3. El cable de conexión a la red del **adaptador para pie soporte STA1 para ST3 o ST5** no puede ser sustituido. La información sobre la garantía se encuentra en el folleto adjunto a las instrucciones de uso de su secador.

5 Datos técnicos

Dimensiones (altura x anchura x profundidad) . aprox. 200mm x 100mm x 110mm
Longitud del cable de conexión a la red ..... aprox. 2.400mm
Peso del adaptador para pie soporte ..... aprox. 0,5 kg

Tensión de red ..... 220 V - 240 V CA
Frecuencia de la red ..... 50 / 60 Hz
Corriente nominal máxima ..... 6 A
Tipo de aislamiento ..... Clase de protección II

Al montar el adaptador, la clavija del asa del secador mira hacia arriba.

Correcto: colocar el adaptador en la clavija de forma que el soporte para cables mire hacia fuera del aparato 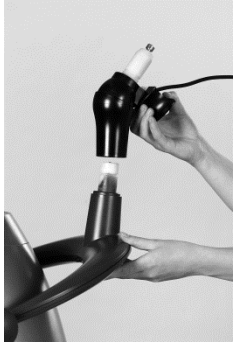 Correcto	Incorrecto: el soporte para cables mira hacia el secador. Incorrecto
Correcto: el adaptador se puede introducir sin dificultad en la clavija, y encaja también de manera perceptiblemente sencilla en la posición final. 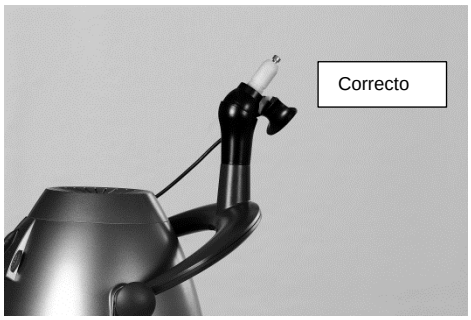 Correcto	Incorrecto: hay que introducir el adaptador en la clavija forzándolo, y sólo encaja con dificultad en la posición final. Incorrecto
Posición de uso correcta Correcto	Posición de uso incorrecta Incorrecto

Atención: una vez realizado el montaje, únicamente el servicio técnico de atención al cliente puede volver a desmontar la conexión del adaptador y el secador

Egregi utilizzatori

Il montaggio dell'adattatore a cavalletto STA1 per ST3 o ST5 3 deve essere eseguito solo da un addetto specializzato (elettricista, tecnico) o un membro del personale dotato di una qualifica simile.

Versione a treppiede

- Per una versione a treppiede sono necessari i pezzi seguenti:
  - un modello di casco asciugacapelli (vedere capitolo 1.2, „Caschi asciugacapelli omologati“),
  - **Adattatore del treppiede STA1 per ST3 o ST5 3,**
  - **Tubo di supporto ST3 / ST5 5,**
  - **Base di supporto ST3 / ST5 6.**

Modifiche o variazioni strutturali

- Per ragioni di sicurezza, non sono ammesse modifiche o variazioni strutturali apportate **all’adattatore del treppiede STA1 per ST3 o ST5 3** di propria iniziativa.
  - In caso di modifiche o variazioni strutturali apportate di propria iniziativa o di im- piego di componenti non forniti dal produttore o da suoi rappresentanti, la garan- zia del produttore per questo apparecchio decade.
  - Il produttore non si assume in tal modo alcuna responsabilità per eventuali danni o lesioni causati da modifiche o variazioni strutturali apportate all’apparecchio di propria iniziativa o dall’impiego di pezzi di ricambio non originali.
    UTILIZZARE SOLAMENTE PEZZI DI RICAMBIO ORIGINALI!

Egregi installatori,

Validità delle presenti Istruzioni di montaggio

- Le presenti Istruzioni di montaggio sono valide solamente se integrate alle Istruzio- ni per l’uso attualmente valide del rispettivo casco asciugacapelli.

Istruzioni di montaggio del treppiede ST3

- Durante il montaggio osservare anche le disposizioni di cui alle Istruzioni di mon- taggio separate relative al **treppiede ST3 / ST5 5 6**.

Osservare le disposizioni di sicurezza

- Vi preghiamo di leggere attentamente le presenti Istruzioni di montaggio e di os- servare le disposizioni di sicurezza e i requisiti in esse riportati.
- Qualora si verifichino problemi particolari, trattati in modo non sufficientemente dettagliato nelle presenti Istruzioni di montaggio, vi invitiamo a rivolgervi per la vostra sicurezza personale al vostro fornitore.

Come mettersi in contatto con noi

Servizio Clienti oppure Centro Assistenza autorizzato

Il Servizio Clienti oppure un Centro di Assistenza autorizzato sono a Vostra disposizio- ne,

- qualora abbiate domande sull’apparecchio e sul suo montaggio,
- qualora desideriate ordinare pezzi di ricambio,
- per questioni di assistenza e garanzia.

Gli indirizzi del servizio di assistenza tecnica ai clienti nazionale competente sono riportati sulla Service Card delle istruzioni per l'uso del coperchio di asciugatura.

DISPOSIZIONI DI SICUREZZA IMPORTANTI PRIMA DELL'USO, LEGGERE TUTTE LE DISPOSIZIONI DI SICUREZZA.

1.1. Simboli grafici utilizzati nelle presenti Istruzioni di montaggio

Nelle presenti istruzioni per il montaggio e sull'apparecchio sono indicate le indicazioni importanti contrassegnate da icone e parole di segnalazione.

Parole di segnalazione come PERICOLO, AVVERTIMENTO o PRUDENZA indicano la classificazione dei pericoli. Ciò viene evidenziato visivamente con i diversi simboli triangolari.

PERICOLO — La mancata osservanza comporta il pericolo certo di lesioni di grave entità o addirittura mortali.

AVVERTIMENTO — La mancata osservanza comporta l'eventuale pericolo di lesioni di grave entità o addirittura mortali.

PRUDENZA — La mancata osservanza comporta l'eventuale pericolo di lesioni di lieve entità o di danni materiali, inclusi danni all'apparecchio.

NOTA — Fornisce suggerimenti per l'impiego e informazioni utili per il funzionamento sicuro ed efficace dell'apparecchio.

I seguenti simboli e parole di segnalazione precisano gli eventuali pericoli.

Scossa elettrica — Segnala il rischio di scosse elettriche, che possono provocare gravi lesioni oppure per- sino la morte.

1.2. Ambito di impiego

Uso conforme

- L'**adattatore del treppiede STA1 per ST3 o ST5** [3] collega i caschi asciugacapelli omologati al **treppiede ST3 / ST5** [5][6] e serve per il loro posizionamento così come per l'alimenta- zione elettrica.

Caschi asciugacapelli omologati

- Sull'**adattatore del treppiede STA1 per ST3 o ST5** [3] possono essere montati solo i seguenti ca- schi asciugacapelli:

Caschi asciugacapelli EXONDA:
- Casco asciugacapelli tipo M41

Caschi asciugacapelli Wella:
- Futura Relaxx
- Futura Relaxx Audio
- Futura Basic
- Futura Style

Casco asciugacapelli Kadus:
- Transair jet

Casco asciugacapelli Pro-Duo:
- PXD Mistral

Funzionamento dell'adattatore del treppiede STA1

- L'**adattatore del treppiede STA1 per ST3 o ST5** [3] collega:
  - il casco asciugacapelli al **treppiede ST3 / ST5** [5][6],
  - aiuta nel posizionamento del **casco asciugacapelli** [1],
  - fornisce l'alimentazione elettrica del **casco asciugacapelli** [1] e
  - dispone di un **supporto dei cavi** [4].

CONSERVARE LE PRESENTI DISPOSIZIONI DI SICUREZZA.

2 Disimballaggio

L'**adattatore del treppiede STA1 per ST3 o ST5** 3 viene fornito imballato in una scatola di cartone. In primo luogo, verificare che i componenti non siano danneggiati.

Qualora si riscontrino danneggiamenti dovuti al trasporto, rivolgersi al Servizio Clienti oppure ad un Centro di Assistenza autorizzato. Consigliamo di conservare l'imballo per tutta la durata della garanzia in considerazione di un possibile ritorno.

3 Montaggio

Il montaggio dell'adattatore a cavalletto STA1 per ST3 o ST5 3 deve essere eseguito solo da un addetto specializzato (elettricista, tecnico) o un membro del personale dotato di una qualifica simile.

PERICOLO – Scossa elettrica:

Nell'**adattatore del treppiede STA1 per ST3 o ST5** 3 è presente un connettore elettrico che, a spina inserita, è collegato elettricamente. Per tale motivo, la spina può essere inserita nella presa solo quando il **treppiede ST3 / ST5** 5 6, **l'adattatore del treppiede STA1 per ST3 o ST5** 3 e **il casco asciugacapelli** 1 sono stati montati completamente!

3.1. Estrarre la fascetta

1. Estrarre la **fascetta** 7 dall'**adattatore del treppiede STA1 per ST3 o ST5** 3.

Figura 01

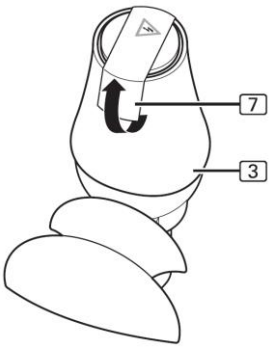

3.2. Rimuovere il cappuccio di protezione

2. Inserire un cacciavite nella **cavità rettangolare** 9 del **cappuccio di protezione** 8.
3. Facendo leva con il cacciavite, sollevare con cautela il **cappuccio di protezione** 8 dall'**adattatore del treppiede STA1 per ST3 o ST5** 3.
4. Estrarre verso l'alto il **cappuccio di protezione** 8.

Figura 02

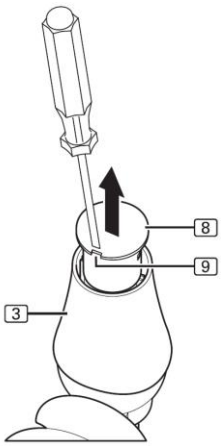

Figura 03

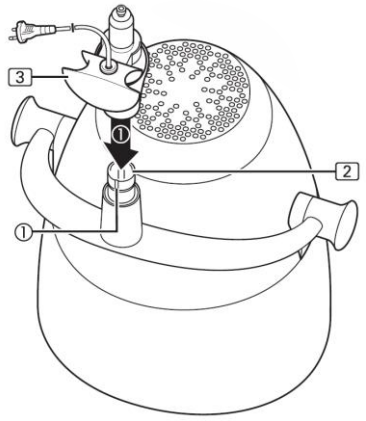

Figura 04

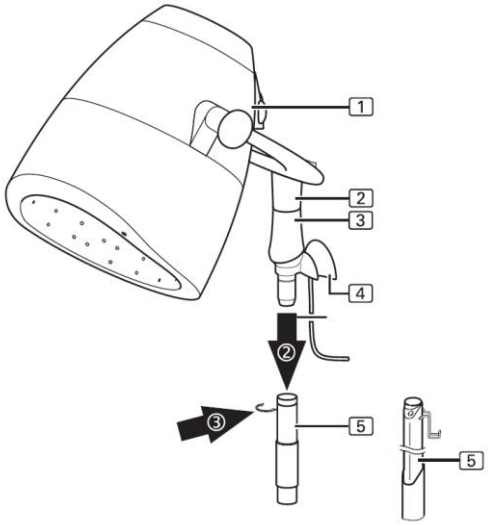

3.3. Montare l'adattatore del treppiede sul casco asciugacapelli

Nota – ausilio di posizionamento:

La **scanalatura larga e la scanalatura stretta** ① nel **perno del casco asciugacapelli** 2 servono come ausilio di posizionamento per il corretto inserimento dell'**adattatore del treppiede STA1 per ST3 o ST5** 3.

5. Inserire l'**adattatore del treppiede STA1 per ST3 o ST5** 3 fino allo scatto in posizione **nel perno del casco asciugacapelli** 2.

- L'**adattatore del treppiede STA1 per ST3 o ST5** 3 si incastra.
- Dopo averlo incastrato **l'adattatore del treppiede STA1 per ST3 o ST5** 3 può essere smontato solo dal Servizio Clienti oppure da un Centro di Assistenza autorizzato.

3.4. Montare il casco asciugacapelli unitamente all'adattatore del treppiede sul tubo del treppiede ST3 **Figura 04**

Nota – Osservare le Istruzioni di montaggio del treppiede ST3:

Montare il **tubo del treppiede ST3 / ST5** 5 in base alle Istruzioni di montaggio del treppie- de ST3 attualmente valide sulla **base del treppiede ST3 / ST5** 6.

6. Inserire il **casco asciugacapelli** 1 unitamente all'**adattatore del treppiede STA1 per ST3 o ST5** 3 **sul tubo del treppiede ST3 / ST5** 5.
7. Serrare **l'adattatore del treppiede STA1 per ST3 o ST5** 3 (in base alle Istruzioni di montaggio del trep- piede ST3 attualmente valide) con l'elemento di fissaggio **sul tubo del treppiede ST3 / ST5** 5.
8. Ora inserire la spina in una presa.

4 Manutenzione e Garanzia

Controllare regolarmente il cavo di allacciamento alla rete **sull'adattatore del treppiede STA1 per ST3 o ST5** 3. In caso di eventuali danni, non è più consentito azionare l'apparecchio. Rivolgersi al servizio di assistenza al cliente o ad un partner del servizio di assistenza al cliente per la sostituzione dell'adattatore a cavalletto STA1 per ST3 o ST5 3. Il cavo di allacciamento alla rete dell'**adattatore del treppiede STA1 per ST3 o ST5** 3 non può essere sostituito. Informazioni sulla garanzia sono reperibili nell'inserto allegato alle istruzioni per l'uso della rispettiva cappa di asciugatura.

5 Dati tecnici

Dimensioni (altezza x larghezza x profondità) ....ca. 200 mm x 100 mm x 110 mm
Lunghezza del cavo di allacciamento alla rete .....ca. 2400 mm
Peso dell'adattatore del treppiede ..... ca. 0,5 kg
Tensione di rete .....AC 220 V - 240 V
Frequenza di rete .....50/60 Hz
Corrente nominale massima ..... 6 A
Tipo di isolamento ..... Classe di protezione II

Durante il montaggio dell'adattatore il perno dell'arco del casco indica verso l'alto.

Giusto: collocare l'adattatore sul perno in modo tale che il portacavo non sia rivolto verso l'apparecchio. 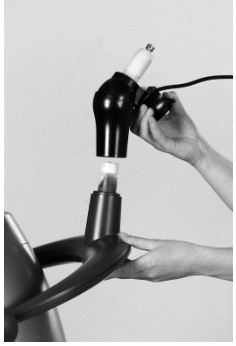 corretta	Sbagliato: il portacavo è rivolto verso la calotta sbagliata
Giusto: l'adattatore si lascia spostare facilmente sul perno e si incastra facilmente, in modo udibile, nella posizione finale. 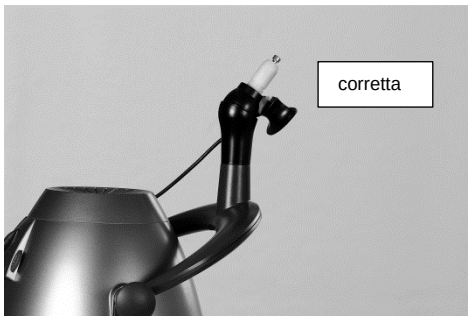 corretta	Sbagliato: l'adattatore deve essere spostato con forza sul perno e si incastra con difficoltà nella posizione finale sbagliata
Posizione corretta di funzionamento corretta	Posizione sbagliata di funzionamento sbagliata

Attenzione: a montaggio avvenuto, soltanto il servizio tecnico clienti può di nuovo allentare il collegamento tra l'adattatore e il casco

Estimado utilizador

A montagem do adaptador de tripé STA1 para ST3 ou ST5 3 só deve ser efectuada por um técnico qualificado (electricista, técnico) ou, em comparação, por pessoal qualificado.

Versão com suporte

- Para uma versão com suporte, você necessita das seguintes peças:
  - Um modelo de secador (ver capítulo 1.2 ”Secadores autorizados“),
  - **Adaptador do suporte STA1 para ST3 ou ST5 3,**
  - **Tubo do suporte ST3 / ST5 5,**
  - **Pé do suporte ST3 / ST5 6.**

Modificações ou transformações

- Por motivos de segurança, não são admitidas modificações ou transformações arbitrárias no **adaptador do suporte STA1 para ST3 ou ST5 3**.
  - A garantia do fabricante para este aparelho é anulada em caso de modificações ou transformações arbitrárias ou em caso de utilização de peças não fornecidas pelo fabricante ou pelos seus representantes.
  - fabricante não se responsabiliza por quaisquer danos ou ferimentos resultantes de modificações ou transformações arbitrárias ou da utilização de peças sobressalentes que não as originais.
    UTILIZAR APENAS PEÇAS SOBRESSALENTES ORIGINAIS!

Estimado montador

Validade destas instruções de montagem

- Estas instruções de montagem só são válidas quando acompanhadas do manual de instruções actual do respectivo secador.

Instruções de montagem do suporte ST3

- Durante a montagem, respeite também as indicações nas instruções de montagem em separado para o **suporte ST3 / ST5 5 6.**

Respeitar as indicações de segurança

- Por favor leia atentamente estas instruções de montagem e respeite todas as indicações de segurança e requisitos destas.
- Caso se registem certos problemas específicos, que não sejam abordados neste manual de montagem de forma suficientemente pormenorizada, dirija-se ao seu fornecedor, para sua própria segurança.

Como pode contactar-nos

Serviço de assistência técnica ou um agente autorizado

O serviço de assistência técnica ou um agente autorizado está ao seu dispor,

- se tiver dúvidas sobre o aparelho e respectiva montagem,
- se pretender encomendar peças sobressalentes,
- no caso de questões relativas a assistência técnica e garantia

Poderá consultar os endereços do respectivo serviço ao cliente nacional no cartão de serviço do manual de instruções do seu respectivo secador de capacete.

INDICAÇÕES IMPORTANTES SOBRE A SEGURANÇA LEIA ATENTAMENTE TODAS AS INSTRUÇÕES DE SEGURANÇA ANTES DA UTILIZAÇÃO.

1.1. Símbolos nestas instruções de montagem

Nestas instruções de montagem e no aparelho estão identificadas indicações importantes com símbolos e palavras de sinalização.

As palavras de advertência, como PERIGO, AVISO ou CUIDADO, indicam o nível de perigo. Os diferentes símbolos triangulares reforçam-nas opticamente.

PERIGO — Em caso de incumprimento, ocorrerá, com toda a certeza, um ferimento grave ou mesmo mortal.

AVISO — Em caso de incumprimento, existe a possibilidade de ferimentos graves ou mesmo mortais.

CUIDADO — Em caso de incumprimento, existe a possibilidade de ocorrência de ferimentos de pouca gravidade ou danos materiais, incluindo danos no aparelho.

NOTA — Fornece dicas para a utilização e informações úteis para o funcionamento seguro e eficaz do aparelho.

Os seguintes símbolos e palavras de advertência especificam o possível perigo.

Choque eléctrico — Adverte para o perigo de choque eléctrico, que pode causar ferimentos graves ou mesmo mortais.

1.2. Campo de aplicação

Utilização correcta

- O **adaptador do suporte STA1 para ST3 ou ST5** [3] une os secadores autorizados com o **suporte ST3 / ST5** [5][6], servindo para o seu posicionamento e alimentação de corrente.

Secadores autorizados

- No **adaptador do suporte STA1 para ST3 ou ST5** [3] só podem ser montados os seguintes secado res:

Secadores EXONDA:
- Secador de cabelo com pé tipo M41

Secadores Wella:
- Futura Relaxx
- Futura Relaxx Audio
- Futura Basic
- Futura Style

Secador Kadus:
- Transair jet

Secadores Pro-Duo:
- PXD Mistral

Funcionamento do adaptador do suporte STA1

- O **adaptador do suporte STA1 para ST3 ou ST5** [3] une:
  - o secador com o **suporte ST3 / ST5** [5][6],
  - facilita o posicionamento do **secador** [1],
  - garante a alimentação de corrente do **secador** [1] e
  - dispõe de um **suporte de cabos** [4].

GUARDAR ESTAS INDICAÇÕES DE SEGURANÇA.

Desembalar

O **adaptador do suporte STA1 para ST3 ou ST5** 3 é fornecido dentro de uma caixa de cartão. Em primeiro lugar, verifique se o produto apresenta quaisquer danos.

Se constatar quaisquer danos resultantes do transporte, dirija-se, por favor, ao serviço de assistência técnica ou a um agente autorizado. Recomendamos que a embalagem seja guardada durante o período correspondente à validade da garantia e também na perspectiva de uma eventual devolução.

2 Montagem

A montagem do adaptador de tripé STA1 para ST3 ou ST5 3 **só deve ser efectuada por um técnico qualificado (electricista, técnico) ou, em comparação, por pessoal qualificado.**

PERIGO – Choque eléctrico:

No **adaptador do suporte STA1 para ST3 ou ST5** 3 encontra-se um acoplamento dos conectores que está sob tensão eléctrica, se a ficha estiver ligada à rede.
Por isso, a ficha de rede só deve ser ligada à tomada quando o **suporte ST3 / ST5** 5 6 o **adaptador do suporte STA1 para ST3 ou ST5** 3 e o **secador** 1 estiverem completamente montados!

2.1. Retirar a fita de protecção

1. Retire a **fita de protecção** 7 do **adaptador do suporte STA1 para ST3 ou ST5** 3.

Figura 01

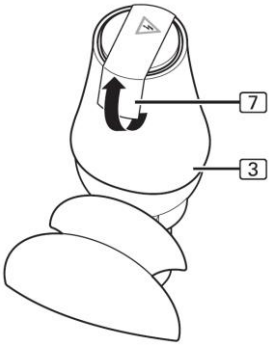

2.2. Retirar a tampa de protecção

2. Insira a chave de fendas no **entalhe rectangular** 9 da **tampa de protecção** 8.
3. Levante cuidadosamente a **tampa de protecção** 8 removendo-a do **adaptador do suporte STA1 para ST3 ou ST5** 3.
4. Retire a **tampa de protecção** 8 por cima.

Figura 02

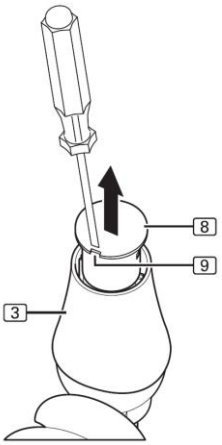

Figura 03

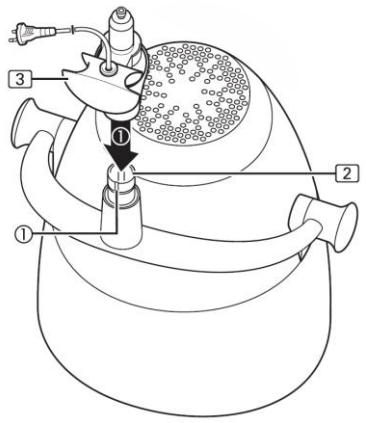

Figura 04

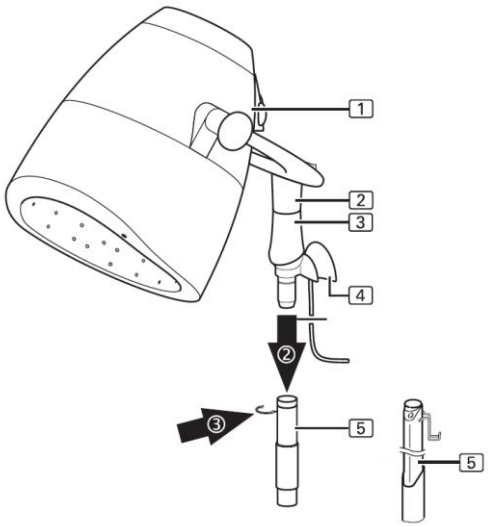

2.3. Montar o adaptador do suporte no secador

Nota – Auxiliar de posicionamento:

A **ranhura larga e a ranhura estreita** ① no **pino do secador** 2 servem como auxiliar de posicionamento para colocar correctamente o **adaptador do suporte STA1 para ST3 ou ST5** 3.

5. Insira o **adaptador do suporte STA1 para ST3 ou ST5** 3 até engatar no **pino do secador** 2.

- O **adaptador do suporte STA1 para ST3 ou ST5** 3 engata.
- Após o engate, o **adaptador do suporte STA1 para ST3 ou ST5** 3 só pode ser desmontado pelo serviço de assistência técnica ou um agente autorizado.

2.4. Montar o secador com o adaptador do suporte no tubo do suporte ST3 **Figura 04**

Nota – Respeitar as instruções de montagem para o suporte ST3:

Monte o **tubo do suporte ST3 / ST5** 5 de acordo com as instruções de montagem actuais do suporte ST3 no **pé do suporte ST3 / ST5** 6.

6. Insira o **secador** 1 com o **adaptador do suporte STA1 para ST3 ou ST5** 3 no **tubo do suporte ST3 / ST5** 5
7. Fixe o **adaptador do suporte STA1 para ST3 ou ST5** 3 (de acordo com as instruções de montagem actuais do suporte ST3) com o elemento de segurança no **tubo do suporte ST3 / ST5** 5.
8. Insira a ficha na tomada.

3 Manutenção e garantia

Verifique regularmente o cabo de ligação à rede no **adaptador do suporte STA1 para ST3 ou ST5** 3. Se estiverem danificadas, o aparelho já não deve ser operado. Contacte o serviço ao cliente ou um parceiro de serviço autorizado para substituir o adaptador de tripé STA1 para ST3 ou ST5 3. O cabo de ligação à rede do **adaptador do suporte STA1 para ST3 ou ST5** 3 não pode ser substituído. Informações acerca da garantia podem ser consultadas no folheto anexo das instruções de utilização do respectivo secador de cabelo.

4 Dados técnicos

Dimensões (altura x largura x profundidade)... aprox. 200mm x 100mm x 110mm
Comprimento do cabo de ligação à rede ..... aprox. 2400 mm
Peso do adaptador do suporte ..... aprox. 0,5 kg

Tensão de rede ..... AC 220 V - 240 V
Frequência de rede ..... 50 / 60 Hz
Corrente no protec minal máxima ..... 6 A
Tipo de isolamento ..... Classe de ção II

Durante a montagem do adaptador, o munhão da pega do secador deve ficar voltado para cima.

Correcto: Colocar o adaptador sobre o munhão, de forma a que o suporte de cabos fique voltado no sentido oposto ao do aparelho. 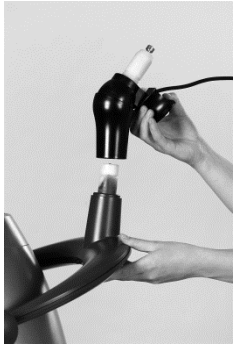 correcto	Errado: O suporte de cabos está voltado para o secador. errado
Correcto: O adaptador desloca-se facilmente sobre o munhão e encaixa também facilmente na posição final. 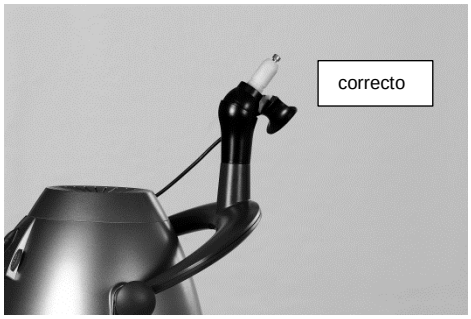 correcto	Errado: O adaptador tem de ser forçado sobre o munhão e encaixa dificilmente na posição final. errado
Posição de funcionamento correcta correcto	Posição de funcionamento errada errado

Atenção: Após a montagem com sucesso, apenas a assistência técnica pode desconectar novamente a ligação entre o adaptador e o secador.

Bäste användare,

Montering av en stativadapter STA1 för ST3 eller ST5 [3] får endast utföras av en fackman (elektriker, tekniker) eller jämförbart kvalificerad person.

Stativutförande

- För ett stativutförande behöver du följande delar:
  - en torkhuvsmodell (se kapitel 1.2, ”Godkända torkhuvar”),
  - **Stativadapter STA1 för ST3 eller ST5 [3],**
  - **Stativrrör ST3 / ST5 [5],**
  - **Stativfot ST3 / ST5 [6]**

Ändringar eller ombyggnader

- Egenmäktiga ändringar eller ombyggnader på **stativadaptern STA1 för ST3 eller ST5 [3]** är inte tillåtna av säkerhetsskäl.
  - Vid egenmäktiga ändringar eller ombyggnader eller användning av delar, som inte levererats av tillverkaren eller av en representant för tillverkaren upphör tillverkarens garanti för denna apparat att gälla.
  - Tillverkaren utesluter allt ansvar för personskador eller materiella skador till följd av egenmäktiga ändringar eller ombyggnader eller till följd av att reservdelar som inte är originalreservdelar har använts. ANVÄND ENDAST ORIGINALRESERVDELAR.

Bäste montör

Monteringsanvisningarnas giltighet

- Dessa monteringsanvisningar är endast giltig tillsammans med den aktuella torkhuvens bruksanvisning.

Monteringsanvisningar Stativ ST3

- Vid monteringen skall också anvisningarna i de separata monteringsanvisningarna för **stativ ST3 / ST5 [5][6]** beaktas.

Beakta säkerhetsanvisningarna

- Läs monteringsanvisningarna noga och beakta säkerhetsanvisningarna och kraven i dessa monteringsanvisningar.
- Om det uppstår speciella problem, som inte behandlas tillräckligt utförligt i dessa monteringsanvisningar, bör du av säkerhetsskäl kontakta leverantören.

Hur du når oss

Kundtjänst eller en auktoriserad servicepartner

Vår kundtjänst eller vår auktoriserade servicepartner är till för dig

- om du har frågor om apparaten och dess montering,
- om du vill efterbeställa reservdelar,
- vid service- och garantifall.

Adressen till den behöriga nationella kundtjänsten finns på bruksanvisningens servicekort i er torkhuv.

VIKTIGA SÄKERHETSANVISNINGAR

LÄS ALLA SÄKERHETSANVISNINGAR INNAN ANVÄNDNINGEN.

1.1. Bildsymboler i dessa monteringsanvisningar

I monteringsanvisningen och på apparaten finns viktiga anvisningar i form av symboler och signalord.

Signalorden, såsom FARA, VARNING eller VAR FÖRSIKTIG anger farlighetsklassningen. De olika triangelsymbolerna betonar detta visuellt.

FARA — Om dessa anvisningar inte följs uppkommer med säkerhet svåra eller till och med dödliga personskador.

VARNING — Om dessa anvisningar inte beaktas finns det risk för svåra eller till och med dödliga skador.

VAR — Om dessa anvisningar inte beaktas finns det risk för lätta personskador eller materiella skador, inklusive skador på apparaten.

FÖRSIKTIG ANVISNING — Ger användningstips och nyttig information för en säker och effektiv drift av apparaten.

Följande symboler och signalord preciserar den möjliga faran.

Stromschlag — Varnar för en elektrisk stöt, som kan leda till svåra personskador eller till och med dödsfall.

1.2. Användningsområde

Ändamålsenlig användning

- **Stativadaptern STA1 för ST3 eller ST5** [3] ansluter godkända torkhuvar till **stativet ST3 / ST5** [5][6] och används för att positionera och strömförsörja dessa.

Godkända torkhuvar

- Endast följande torkhuvar får anslutas till **stativadaptern STA1 för ST3 eller ST5** [3]**:**

EXONDA torkhuvar:
- Torkhuv typ M41

Wella torkhuvar:
- Futura Relaxx
- Futura Relaxx Audio
- Futura Basic
- Futura Style

Kadus torkhuv:
- Transair jet

Pro-Duo torkhuv:
- PXD Mistral

Stativadaptern STA1:s funktion

- **Stativadaptern STA1 för ST3 eller ST5** [3] ansluter:
  - torkhuven till **stativet ST3 / ST5** [5][6]
  - hjälper till vid positioneringen av **torkhuven** [1],
  - försörjer **torkhuven** [1] med ström och
  - förfogar över en **kabelhållare** [4].

SPARA DESSA SÄKERHETSANVISNINGAR.

2 Packa upp

Stativadapter STA1 för ST3 eller ST5 [3] levereras nedpackad i en kartong: Kontrollera till att börja med att artiklarna är oskadade.

Kontakta teknisk kundtjänst eller en auktoriserad servicepartner vid transportskada. Spara förpackningen under garantitiden för att underlätta en eventuell retursändning.

3 Montering

Montering av en stativadapter STA1 för ST3 eller ST5 [3] **får endast utföras av en fackman (elektriker, tekniker) eller jämförbart kvalificerad person.**

FARA – Elektrisk stöt:

I **stativadaptern STA1 för ST3 eller ST5** [3] finns en elektrisk stickkontaktskoppling, som är spänningsförande när nätstickkontakten är ansluten till ett uttag.
Därför får nätstickkontakten endast anslutas till vägguttaget efter att **stativet ST3 / ST5** [5] [6] **stativadaptern STA1 för ST3 eller ST5** [3] och **torkhuven** [1] är fullständigt monterade.

3.1. Drag av banderoll

1. Drag av **banderollen** [7] från **stativadaptern STA1 för ST3 eller ST5** [3].

Bild 01

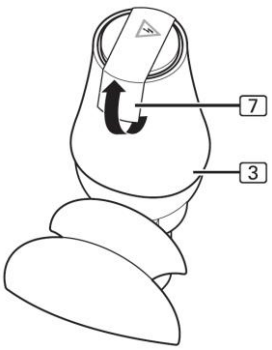

3.2. Avtagning av skyddshättan

2. Stick in skruvmejseln i den **rektangulära öppningen** [9] på **skyddshättan** [8]
3. Häv försiktigt ut **skyddshättan** [8] ur **stativadaptern STA1 för ST3 eller ST5** [3].
4. Tag av **skyddshättan** [8] uppåt.

Bild 02

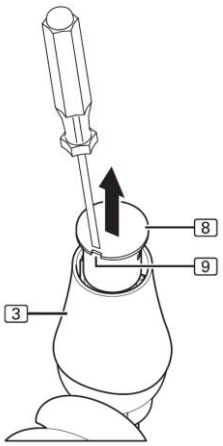

Bild 03

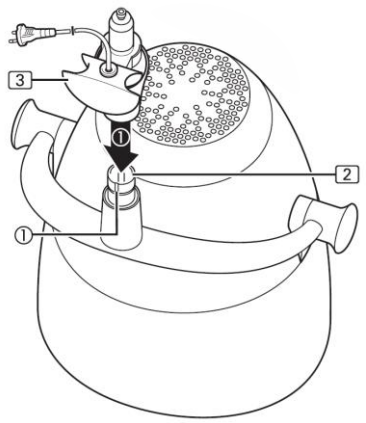

Bild 04

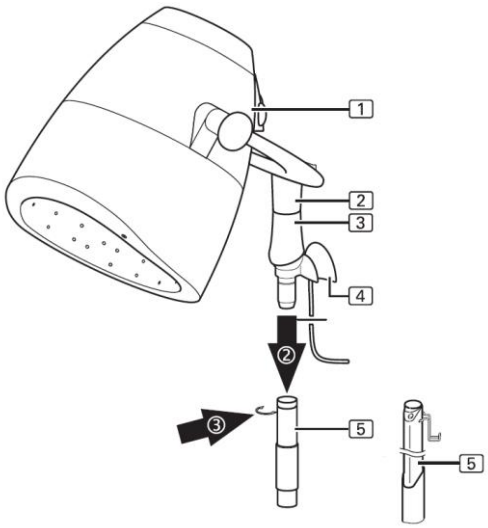

3.3. Montera stativadaptern på torkhuven

Anmärkning – positioneringshjälp:

Ett **brett och ett smalt spår** ① i **torkhuvens tapp** 2 fungerar som positioneringshjälp för att korrekt sätta i **stativadaptern STA1 för ST3 eller ST5** 3.

5. Sätt på **stativadaptern STA1 för ST3 eller ST5** 3 ända tills den hakar fast på **torkhuvens tapp** 2.

- **Stativadaptern STA1 för ST3 eller ST5** 3 hakar fast.
- Efter att den hakat fast kan **stativadaptern STA1 för ST3 eller ST5** 3 endast demonteras av kundtjänst eller en auktoriserad servicepartner.

3.4. Montera torkhuven med stativadaptern på stativröret ST3 **Bild 04**

Anmärkning – Beakta monteringsanvisningarna för stativ ST3:

Montera **stativröret ST3 / ST5** 5 på **stativfoten ST3 / ST5** 6 enligt gällande monterings- anvisningar för stativet ST3.

6. Sätt på **torkhuven** 1 med **stativadaptern STA1 för ST3 eller ST5** 3 på **stativröret ST3 / ST5** 5.
7. Lås fast **stativadaptern STA1 för ST3 eller ST5** 3 (enligt aktuellt gällande monteringsanvisningar för stativet ST3) med säkringselementet på **stativröret ST3 / ST5** 5.
8. Stick in nätstickkontakten i ett vägguttag.

4 Underhåll och garanti

Kontrollera regelbundet nätanslutningskabeln på **stativadaptern STA1 för ST3 eller ST5** 3. Om den är skadad får apparaten inte användas. Vänd er till kundtjänsten eller till en auktoriserad servicepartner för att byta stativadaptern STA1 för ST3 eller ST5 3. Nätanslutningskabeln till **stativadaptern STA1 för ST3 eller ST5** 3 kan inte bytas ut. Garantiinformation finns på inlagan som är bifogad till bruksanvisningen till torkhuven.

5 Tekniska data

Mått (höjd x bredd x djup) ..... ca 200 mm x 100 mm x 110 mm
Anslutningsledningens längd ..... ca 2 400 mm
Stativadapterns vikt ..... ca 0,5 kg

Nätspänning ..... AC 220 V - 240 V
Nätfrekvens ..... 50 / 60 Hz
Maximal nominell ström ..... 6 A
Typ av isolering ..... Skyddsklass II

Vid montering av adaptern skall tappen på huvens bygel peka uppåt.

Rätt: Sätt på adaptern på tapparna så att kabelhållaren pekar bort från torkhuven. 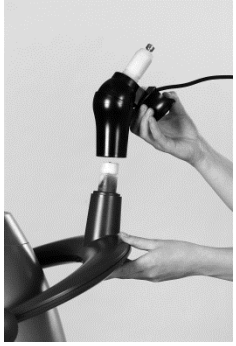 Rätt	Fel: Kabelhållaren pekar mot huven. Fel
Rätt: Adaptern är enkel att skjuta på tapparna och klickar hörbart fast i ändläget. 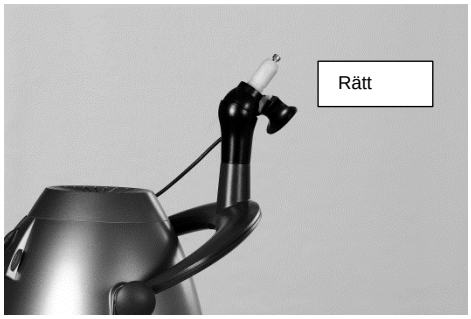 Rätt	Fel: Man måste använda våld för att skjuta på adaptern på tapparna och det krävs mycket kraft för att den skall klicka fast i ändläget. 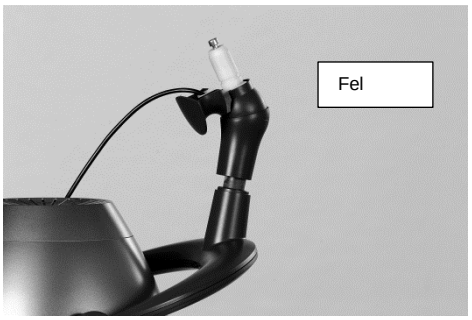 Fel
Korrekt driftsläge Rätt	Fel driftsläge Fel

Varning: Efter slutförd montering kan endast Teknisk kundservice ta isär adaptern från huven.

Уважаемый пользователь

Монтаж адаптера штатива STA1 для ST3 или ST5 [3] может производиться только специалистом (электриком, инженерном) или квалифицированным персоналом.

Исполнение со штативом

- Для исполнения со штативом Вам требуются следующие детали:
  - модель сушильного аппарата для волос (см. главу 1.2, «Допущенные
  - сушильные аппараты»),
  - **штативный адаптер STA1 для ST3 или ST5 [3],**
  - **штативная трубка ST3 / ST5 [5],**
  - **основание штатива ST3 / ST5 [6].**

Изменения или преобразования

- Самовольные изменения или преобразования **штативного адаптера STA1 для ST3 или ST5 [3]** не допускаются по соображениям безопасности.
  - Самовольные изменения, преобразования прибора или использование деталей, поставляемых не производителем или представителем производителя, приведут к потере гарантии производителя на этот прибор
  - Настоящим производитель отказывается от всяческих гарантий за ущерб или травмы, произошедшие вследствие самовольного изменения или преобразования прибора или же вследствие использования любых запасных деталей, кроме оригинальных. ИСПОЛЬЗУЙТЕ ТОЛЬКО ОРИГИНАЛЬНЫЕ ЗАПАСНЫЕ ЧАСТИ!

Уважаемый монтер

Действие инструкции по монтажу

- Настоящая инструкция по монтажу действительна только вместе с инструкцией по монтажу Вашего сушильного аппарата.

Инструкция по монтажу штатив ST3

- При монтаже соблюдайте, пожалуйста, также указания в отдельной инструкции по монтажу **штатива ST3 / ST5 [5][6]**.

Соблюдать указания по технике безопасности

- Пожалуйста, очень внимательно прочитайте данную инструкцию по монтажу и соблюдайте указания по технике безопасности и требования данной инструкции.
- При возникновении особых проблем, которые недостаточно подробно описаны в данной инструкции по монтажу, пожалуйста, обращайтесь к Вашему поставщику.

Как нас найти

Служба сервиса или авторизированный сервисный партнер

Служба сервиса или авторизированный сервисный партнер помогут Вам,

- когда у Вас возникают вопросы относительно прибора и его установки,
- если Вы хотите дополнительно заказать запасные детали,
- в случае, предусматривающем сервисное и гарантийное обслуживание.

Адреса соответствующих национальных служб по работе с клиентами находятся в карточке сервисного обслуживания руководства по эксплуатации данного сушильного устройства.

ВАЖНЫЕ УКАЗАНИЯПО ТЕХНИКЕ БЕЗОПАСНОСТИ ПЕРЕД ИСПОЛЬЗОВАНИЕМ ПРОЧИТАТЬ ВСЕ УКАЗАНИЯПО ТЕХНИКЕ Б ЕЗОПАСНОСТИ.

1.1. Обозначения в данной инструкции по монтажу

В данном руководстве по монтажу, а также на устройстве обозначены важные указания с символами и сигнальными словами.

Сигнальные слова, такие как ОПАСНОСТЬ, ПРЕДОСТЕРЕЖЕНИЕ или ОСТОРОЖНО указывают на классификацию опасностей. Различные треугольные символы оптически подчеркивают их.

ОПАСНОСТЬ — Несоблюдение приведет к тяжелым и даже смертельным травмам.

ПРЕДОСТЕРЕЖЕНИЕ — При несоблюдении вероятны тяжелые или даже смертельные травмы.

ОСТОРОЖНО — При несоблюдении существует возможность легких травм или повреждений, включая повреждения устройства.

УКАЗАНИЕ — Содержит указания по применению и важную информацию для безопасной и эффективной эксплуатации устройства.

Следующие символы и сигнальные слова указывают на возможные опасности.

Удар током — Предостерегает от удара электрическим током, который может привести к травмам или даже к смерти.

1.2. Область применения

Использование по назначению

- **Штативный адаптер STA1 для ST3 или ST5** [3] соединяет допущенные сушильные аппараты со **штативом ST3 / ST5** [5][6] и служит для их позиционирования и обеспечения электропитанием.

Допущенные сушильные аппараты

- На **штативный адаптер STA1 для ST3 или ST5** [3] разрешается монтировать только следующие сушильные аппараты:

Сушильные аппараты EXONDA:
- Сушильный колпак - тип M41

Сушильные аппараты Wella:
- Futura Relaxx
- Futura Relaxx Audio
- Futura Basic
- Futura Style

Сушильный аппарат Kadus:
- Transair jet

Сушильные аппараты Pro-Duo:
- PXD Mistral

Функция штативного адаптера STA1

- **Штативный адаптер STA1 для ST3 или ST5** [3] соединяет:
  - сушильный аппарат со **штативом ST3 / ST5** [5][6]
  - помогает при позиционировании **сушильного аппарата** [1],
  - обеспечивает электропитание **сушильного аппарата** [1] и
  - $ имеет **держатель кабеля** [4].

СОХРАНЯЙТЕ ЭТИ УКАЗАНИЯ ПО ТЕХНИКЕ БЕЗОПАСНОСТИ.

2 Распаковка

Штативный адаптер STA1 для ST3 или ST5 [3] поставляется упакованным в картон. Прежде всего, проверьте изделие на наличие возможных повреждений.

Если Вы установили факт повреждения груза при перевозке, обращайтесь, пожалуйста, в техническую службу сервиса или к авторизированому сервисному партнеру. Рекомендуем сохранить упаковку на время гарантии и на случай возможного возврата.

3 Монтаж

Монтаж адаптера штатива STA1 для ST3 или ST5 [3] **может производиться только специалистом (электриком, инженерном) или квалифицированным персоналом.**

ОПАСНОСТЬ – удар током:

В **штативном адаптере STA1 для ST3 или ST5** [3] имеется электрический штекерный разъем, который при подключении к сети питания находится под напряжением.
Поэтому включение в розетку сети питания разрешается выполнять лишь тогда, когда **штатив ST3/ ST5** [5][6] **штативный адаптер STA1 для ST3 или ST5** [3] **и сушильный аппарат** [1] полностью смонтированы!

3.1. Снять бандероль

Рисунок 01

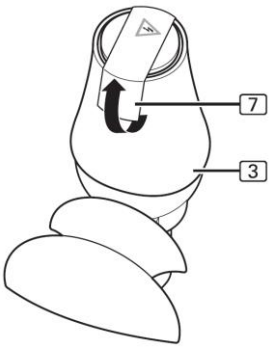

1. Снять **бандероль** [7] со **штативного адаптера STA1 для ST3 или ST5** [3].

3.2. Снятие предохранительного колпака

Рисунок 02

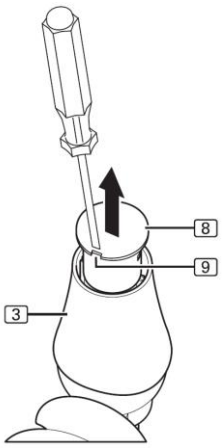

2. Вставить отвертку в **прямоугольное гнездо** [9] **предохранительного колпака** [8].
3. **Предохранительный колпак** [8] осторожно сдвинуть со **штативного адаптера STA1 для ST3 или ST5** [3].
4. **Предохранительный колпак** [8] снять вверх.

Рисунок 03

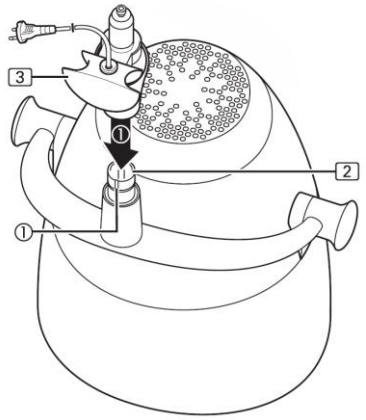

Рисунок 04

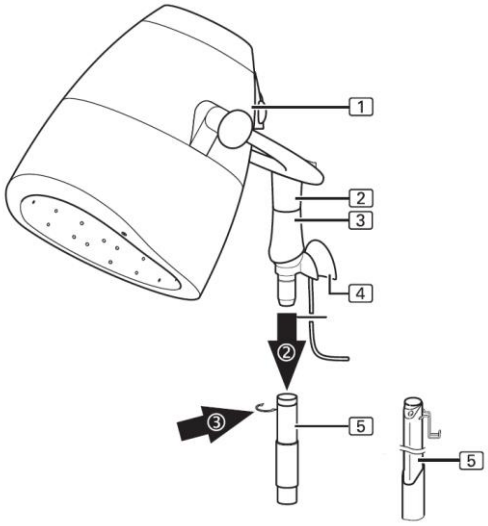

3.3. Монтаж штативного адаптера на сушильный аппарат

Указание – помощь при позиционировании:

Широкая и узкая канавка ① в **цапфе сушильного аппарата** [2] служат в качестве помощи при позиционировании для правильного расположения **штативного адаптера STA1 для ST3 или ST5** [3].

5. Наденьте **штативный адаптер STA1 для ST3 или ST5** [3] до защелкивания на **цапфу сушильного аппарата** [2].

- **Штативный адаптер STA1 для ST3 или ST5** [3] фиксируется.
- После фиксации демонтаж **штативного адаптера STA1 для ST3 или ST5** [3] разрешается выполнять только технической службе сервиса или авторизированому сервисному партнеру.

3.4. Монтаж сушильного аппарата со штативным адаптером на штативную трубку ST3 **Рисунок 04**

Указание – соблюдать инструкцию по монтажу для штатива ST3:

Смонтируйте **штативную трубку ST3 / ST5** [5] в соответствии с действующей версией инструкции по монтажу штатива ST3 на **основание штатива ST3 / ST5** [6].

6. Наденьте **сушильный аппарат** [1] со **штативным адаптером STA1 для ST3 или ST5** [3] на **штативную трубку ST3 / ST5** [5]
7. Зафиксируйте **штативный адаптер STA1 для ST3 или ST5** [3] (в соответствии с действую$ щей версией инструкции по монтажу штатива ST3) при помощи стопорного элемента на **штативной трубке ST3 / ST5** [5].
8. Теперь включите сетевой штекерный разъём в розетку.

4 Техническое обслуживание и гарантия

Регулярно проверяйте сетевой провод **штативного адаптера STA1 для ST3 или ST5** [3]. Не используйте устройство, если оно повреждено.Обратитесь в службу по работе с клиентами или к авторизованному сервисному партнеру компании, чтобы заменить адаптер штатива STA1 для ST3 или ST5 [3]. Сетевой провод **штативного адаптера STA1 для ST3 или ST5** [3] замене не подлежит. Информация о гарантийных обязательствах приведена на прилагаемом вкладыше к руководству по использованию Вашего сушильного колпака.

5 Технические данные

Габариты (высота x ширина x глубина) ..... ок. 200 мм x 100 мм x 110 мм
Длина сетевого провода ..... ок. 2400 мм
Вес штативного адаптера ..... ок. 0,5 кг

Напряжение сети ..... 220 В $ 240 В перем. тока
Частота сети ..... 50 / 60 Гц
Максимальный номинальный ток ..... 6 А
Вид изоляции ..... Класс защиты II

При монтаже адаптера цапфа скобы колпака должна быть направлена кверху.

Правильно: установить адаптер на цапфу таким образом, чтобы держатель кабеля был направлен в сторону от прибора. 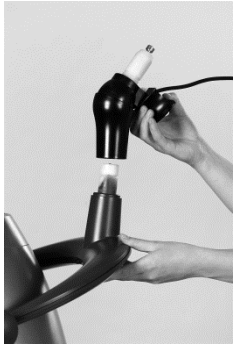 Правильно	Неправильно: держатель кабеля направлен в сторону колпака. Неправильно
Правильно: адаптер насаживается на цапфу легко и так же легко и отчетливо фиксируется в крайнем положении. Правильно	Неправильно: адаптер приходится насаживать на шайбу с усилием, он с трудом фиксируется в крайнем положении. Неправильно
Правильное рабочее положение Правильно	Неправильное рабочее положение Неправильно

Внимание! По окончании монтажа отсоединять провода от адаптера и колпака разрешается только специалистам сервисной службы.

Geachte exploitant

De montage van de statiefadapter STA1 voor ST3 of ST5 3 mag enkel uitgevoerd worden door een vakkundige (elektricien, technicus) of gelijkaardig gekwalificeerd personeel.

Statiefuitvoering

- Voor een statiefuitvoering zijn de volgende onderdelen vereist:
  - een droogkapmodel (zie hoofdstuk 1.2, "Goedgekeurde droogkappen"),
  - **Statiefadapter STA1 voor ST3 of ST5 3**,
  - **Statiefbuis ST3 / ST5 5**,
  - **Statiefvoet ST3 / ST5 6**.

Wijzigingen en ombouwen

- Eigen wijzigingen aan of ombouwen van de **Statiefadapter STA1 voor ST3 of ST5 3** zijn om veiligheidsredenen niet toegestaan.
  - Bij eigen wijzigingen aan of ombouwen van het apparaat, of gebruik van onderdelen die niet door de producent of leveranciers die de producent vertegenwoordigen geleverd zijn, vervalt de fabrieksgarantie voor dit apparaat.
  - De producent sluit hiermee iedere aansprakelijkheid uit voor schade of beschadiging die is ontstaan als gevolg van eigen wijzigingen aan of ombouwen van het apparaat, of door gebruik van andere dan originele vervangingsonderdelen.
    GEBRUIK UITSLUITEND ORIGINELE VERVANGINGSONDERDELEN!

Geachte monteur

Geldigheid van deze montageaanwijzingen

- Deze montageaanwijzingen zijn alleen geldig met de huidige gebruiksaanwijzing van de betreffende droogkap.

Montageaanwijzingen statief ST3

- Let bij de montage ook op de aanwijzingen in de afzonderlijke montagehandleiding voor het **statief ST3 / ST5 5 6**.

Let op de veiligheidsaanwijzingen

- Lees deze montageaanwijzingen zorgvuldig en neem de veiligheidsaanwijzingen en eisen in deze montageaanwijzingen in acht.
- Neem bij het optreden van bijzondere problemen, die in deze montageaanwijzingen niet uitgebreid genoeg behandeld worden, voor uw eigen veiligheid contact op met de leverancier.

Zo bereikt u ons

Klantenservice of een geautoriseerde servicepartner

De klantenservice of een geautoriseerde servicepartner staat voor u klaar,

- als u vragen over het apparaat of over de montage heeft,
- als u vervangingsonderdelen wilt nabestellen,
- bij aanspraak op service en garantie.

De gegevens van de bevoegde nationale klantendienst zijn terug te vinden op de servicekaart van de gebruikershandleiding van uw betreffende droogkap.

BELANGRIJKE VEILIGHEIDSAANWIJZINGEN
VÓÓR GEBRUIK ALLE VEILIGHEIDSAANWIJZINGEN LEZEN.

1.1. Pictogrammen in deze gebruiksaanwijzing

In deze installatie-instructies en op het toestel vindt u belangrijke aanwijzingen met symbolen en signaalwoorden terug.

Signaleringswoorden als GEVAAR, WAARSCHUWING of VOORZICHTIG geven het gevaarniveau aan. De verschillende driehoeksymbolen accentueren dit optisch.

GEVAAR — Bij veronachtzaming is zwaar of zelfs dodelijk letsel met zekerheid het gevolg.

WAARSCHUWING — Bij veronachtzaming bestaat de mogelijkheid op zwaar of zelfs dodelijk letsel.

VOORZICHTIG — Bij veronachtzaming bestaat de mogelijkheid op middelzwaar of licht letsel of materiële schade.

AANWIJZING — Geeft gebruikstips en nuttige informatie.

De volgende symbolen en signaleringswoorden specificeren het mogelijke gevaar.

Elektrische schokken — Waarschuwt voor elektrische schokken, die tot zwaar of zelfs dodelijk letsel kunnen leiden.

1.2. Toepassingsgebied

Juist gebruik

- De **Statiefadapter STA1 voor ST3 of ST5** [3] verbindt goedgekeurde droogkappen met het **Statief ST3 / ST5** [5][6] en zorgt voor plaatsing en stroomvoorziening.

Goedgekeurde droogkappen

- Op de **Statiefadapter STA1 voor ST3 of ST5** [3] mogen uitsluitend de volgende droogkappen gemonteerd worden:

EXONDA droogkappen:
- Droogkappen Typ M41

Wella droogkappen:
- Futura Relaxx
- Futura Relaxx Audio
- Futura Basic
- Futura Style

Kadus droogkappen:
- Transair jet

Pro-Duo droogkappen:
- PXD Mistral

Functie van de statiefadapter STA1

- De **Statiefadapter STA1 voor ST3 of ST5** [3] verbindt:
  - de droogkap met het **Statief ST3 / ST5** [5][6]
  - helpt bij de plaatsing van de **droogkap** [1],
  - zorgt voor de stroomtoevoer van de **droogkap** [1] en
  - beschikt over een **kabelhouder** [4].

DEZE VEILIGHEIDSAANWIJZINGEN BEWAREN

2 Uitpakken

De **Statiefadapter STA1 voor ST3 of ST5** [3] wordt in karton verpakt geleverd. Controleer eerst de producten op eventuele beschadiging.

Neem als u transportschade vaststelt contact op met de technische klantenservice of een geautoriseerde servicepartner. Wij adviseren de verpakking gedurende de garantietermijn voor eventuele retourzending te bewaren.

3 Montage

De montage van de statiefadapter STA1 voor ST3 of ST5 [3] mag enkel uitgevoerd worden door een vakkundige (elektricien, technicus) of gelijkaardig gekwalificeerd personeel.

Gevaar – elektrische schokken:

In de **Statiefadapter STA1 voor ST3 of ST5** [3] bevindt zich een elektrische stekkerkoppeling die onder stroom staat als de stekker in het stopcontact zit.
Daarom mag de stekker pas in het stopcontact worden gestoken als **Statief ST3 / ST5** [5][6]**,Statiefadapter STA1 voor ST3 of ST5** [3] en **droogkap** [1] volledig gemonteerd zijn!

3.1. Banderol verwijderen

Afbeelding 01

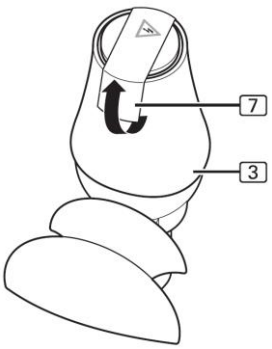

1. **Banderol** [7] van de **Statiefadapter STA1 voor ST3 of ST5** [3] verwijderen.

3.2. Beschermkap afnemen

Afbeelding 02

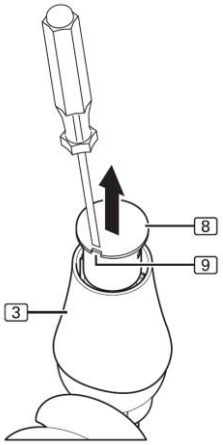

2. Schroevendraaier in de **rechthoekige uitsparing** [9] van de **beschermkap** [8] steken.
3. **Beschermkap** [8] voorzichtig uit de **Statiefadapter STA1 voor ST3 of ST5** [3] lichten.
4. **Beschermkap** [8] naar boven afnemen.

Afbeelding 03

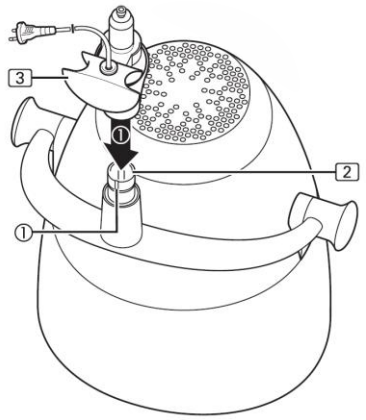

Afbeelding 04

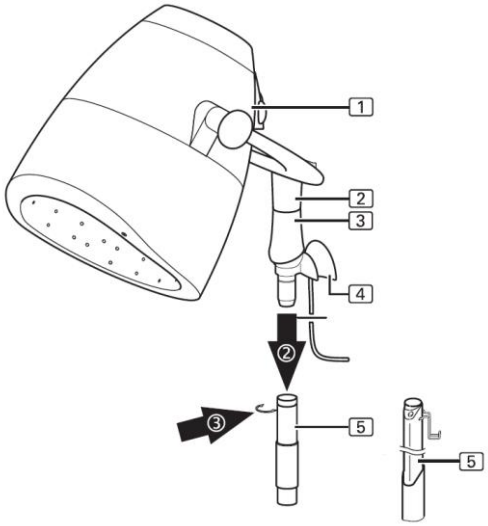

3.3. Statiefadapter op de droogkap monteren

Aanwijzing – plaatsingshulp:

Een **brede en een smalle groef** ① in de **bevestiging van de droogkap** [2] dienen als plaatsingshulp voor het juist plaatsen van de **Statiefadapter STA1 voor ST3 of ST5** [3].

5. Steek de **Statiefadapter STA1 voor ST3 of ST5** [3] tot deze inklikt op de **buisverbinding van de droogkap** [2].

- De **Statiefadapter STA1 voor ST3 of ST5** [3] klikt in.
- Na het inklikken kan de **Statiefadapter STA1 voor ST3 of ST5** [3] alleen nog door de klantenservice of door een geautoriseerde servicepartner worden gedemonteerd.

3.4. Droogkap met statiefadapter op de Statiefbuis ST3 monteren **afbeelding 04**

Aanwijzing – Montageaanwijzingen voor het Statief ST3 in acht nemen:

Monteer de **Statiefbuis ST3/ ST5** [5] volgens de huidig geldende montageaanwijzingen van het statief ST3 op de **Statiefvoet ST3 / ST5** [6].

6. Zet de **droogkap** [1] met **Statiefadapter STA1 voor ST3 of ST5** [3] op de **Statiefbuis ST3 / ST5** [5]
7. Fixeer de **Statiefadapter STA1 voor ST3 of ST5** [3] (volgens de huidig geldende montageaanwijzingen van het statief ST3) met het borgelement op **Statiefvoet ST3 / ST5** [5].
8. Steek nu het netsnoer in het stopcontact.

4 Onderhoud en garantie

Controleer regelmatig het netsnoer aan de **Statiefadapter STA1 voor ST3 of ST5** [3]. Als het apparaat beschadigd is, mag het niet meer gebruikt worden. Neem contact op met de klantendienst of een erkende servicepartner om de statiefadapter STA1 voor ST3 of ST5 [3] te vervangen. Het netsnoer van de **Statiefadapter STA1 voor ST3 of ST5** [3] kan niet worden vervangen. Informatie over de garantie vindt u in de bijlage bij de gebruiksaanwijzing van de droogkap.

5 Technische gegevens

Afmetingen (hoogte x breedte x diepte).....ca. 200 mm x 100 mm x 110 mm
Lengte netsnoer .....ca. 2400 mm
Gewicht van de statiefadapter..... ca. 0,5 kg

Netspanning.....AC 220 V - 240 V
Netfrequentie ..... 50 / 60 Hz
Maximale nominale stroom ..... 6 A
Isolatie .....beschermingsklasse II

Bij de adaptermontage wijst de buiskoppeling van de kapbeugel naar boven.

Juist: De adapter zo op de koppeling plaatsen dat de kabelhouder van het apparaat af wijst. 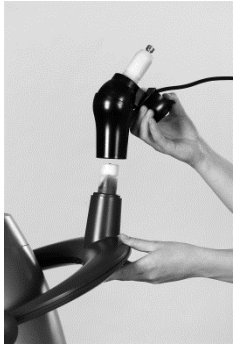 goed	Fout: De kabelhoudet wijst naar de kap. verkeerd
Juist: De adapter kan makkelijk op de koppeling worden geschoven en klikt ook net zo makkelijk in op de eindstand. 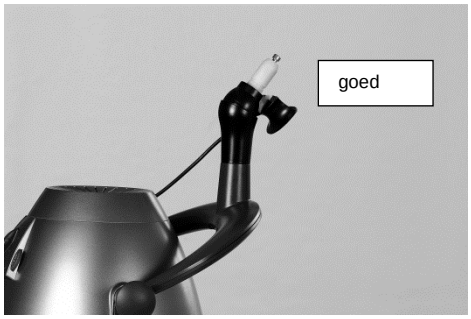 goed	Fout: De adapter moet met geweld op de koppeling worden geschoven en klikt maar moeilijk op de eindstand in. verkeerd
Juiste gebruiksopstelling. goed	Foute gebruiksopstelling. verkeerd

Let op: Nadat montage heeft plaatsgevonden kan alleen de klantenservice de verbinding tussen de adapter en de kap weer losmaken.

Szanowny użytkowniku

Montaż adapteru do statywu STA1 przeznaczonego dla ST3 lub ST5 [3] może być przeprowadzony tylko przez profesjonalistów (elektryka, technika) lub personel dysponujący porównywalnymi kwalifikacjami.

Wykonanie statywu

- W celu wykonania statywu konieczne są następujące elementy:
  - model suszarki hełmowej (patrz rozdział 1.2, „Dozwolone suszarki hełmowe“),
  - **adapter statywu STA1 dla ST3 lub ST5 [3]**,
  - **rura statywu ST3 / ST5 [5]**,
  - **podnóżek statywu ST3 / ST5 [6].**

Zmiany lub przeróbki

- Ze względów bezpieczeństwa zabronione są samowolne zmiany lub przeróbki **adaptera statywu STA1 dla ST3 lub ST5 [3].**
  - W przypadku samowolnych zmian lub przeróbek lub też użycia części, które nie zostały dostarczone przez producenta lub jego dystrybutorów wygasa gwarancja dla tego urządzenia.
  - Producent wyklucza niniejszym jakąkolwiek odpowiedzialność za szkody lub obrażenia będące skutkiem samodzielnych zmian lub przeróbek lub też wskutek użycia części zamiennych, nie będących oryginalnymi częściami zamiennymi.
    NALEŻY STOSOWAĆ WYŁĄCZNIE ORYGINALNE CZĘŚCI ZAMIENNE!

Szanowny instalatorze

Ważność niniejszej instrukcji obsługi

- Niniejsza instrukcja montażu jest ważna tylko z aktualną instrukcją użytkowania danej suszarki hełmowej.

Instrukcja montażu statywu ST3

- Podczas montażu prosimy uwzględnić także zalecenia zawarte w osobnej instrukcji montażu dla **Stativ ST3 / ST5 [5][6]**.

Uwzględnić zalecenia bezpieczeństwa

- Prosimy o bardzo staranne przeczytanie niniejszej instrukcji i uwzględnienie zawartych w niej zaleceń bezpieczeństwa i wymagań.
- W przypadku wystąpienia szczególnych problemów, które nie zostały wyczerpująco omówione w niniejszej instrukcji montażu, należy ze względu na własne bezpieczeństwo zwrócić się do danego dostawcy.

Jak się z nami skontaktować

Serwis obsługi klienta lub autoryzowany partner serwisowy

Serwis obsługi klienta lub autoryzowany partner serwisowy jest do Państwa dyspozycji,

- jeśli zaistnieją pytania dotyczące przyrządu i jego zamontowania,
- jeśli zachodzi potrzeba zamówienia części zamiennych,
- w przypadku usług serwisowych i gwarancyjnych.

Adresy właściwych punktów serwisowych w kraju podane są na karcie serwisowej w instrukcji obsługi Państwa odpowiedniej suszarki hełmowej.

WAŻNE ZALECENIA BEZPIECZEŃSTWA

PRZED UŻYCIEM PRZECZYTAĆ WSZYSTKIE ZALECENIA BEZPIECZEŃSTWA.

1.1. Piktogramy w niniejszej instrukcji użytkowania

W tej instrukcji montażu oraz na urządzeniu widnieją ważne wskazówki w formie symboli i haseł ostrzegawczych.

Takie słowa sygnałowe, jak NIEBEZPIECZEŃTWO, OSTRZEŻENIE LUB OSTROŻNIE wskazują na stopniowanie zagrożeń. Różne symbole trójkątne podkreślają to optycznie.

NIEBEZPIECZEŃSTWO — W przypadku nieprzestrzegania dochodzi z pewnością do ciężkich a nawet śmiertelnych obrażeń.

OSTRZEŻENIE — W przypadku nieprzestrzegania istnieje możliwość ciężkich a nawet śmiertelnych obrażeń.

OSTROŻNIE — W przypadku nieprzestrzegania istnieje możliwość średnich lub lekkich obrażeń lub też szkód materialnych.

WSKAZÓWKA — Podaje wskazówki z zakresu użytkowania i użyteczne informacje.

Poniższe piktogramy i słowa sygnałowe precyzują możliwe zagrożenia.

Porażenie prądem — Ostrzega przed porażeniem prądem elektrycznym, które może prowadzić do ciężkich obrażeń lub nawet śmierci.

1.2. Zakres stosowania

Użytkowanie zgodne z przeznaczeniem

- **Adapter statywu STA1 dla ST3 lub ST5** [3] łączy dozwolone suszarki hełmowe ze **statywem ST3 / ST5** [5][6] i służy do ich pozycjonowania oraz zasilania w energię elektryczną.

Dozwolone suszarki hełmowe

- Do **adaptera statywu STA1 dla ST3 lub ST5** [3] mogą być montowane tylko następujące suszarki hełmowe:

Suszarki hełmowe EXONDA:
- suszarka hełmowa typu M41

Suszarki hełmowe Wella:
- Futura Relaxx
- Futura Relaxx Audio
- Futura Basic
- Futura Style

Suszarka hełmowa Kadus:
- Transair jet

Suszarki hełmowe Pro-Duo:
- PXD Mistral

Funkcja adaptera statywu STA1

- **Adapter statywu STA1 dla ST3 lub ST5** [3]:
  - łączy suszarkę hełmową ze **statywem ST3 / ST5** [5][6]
  - pomaga przy pozycjonowaniu **suszarki hełmowej** [1],
  - dba o zasilanie **suszarki hełmowej** [1] w energię elektryczną oraz
  - dysponuje odpowiednim **uchwytem dla kabla** [4].

PRZECHOWYWAĆ NINIEJSZE ZALECENIA BEZPIECZEŃSTWA.

2 Rozpakowanie

Adapter statywu STA1 dla ST3 lub ST5 [3] zostanie dostarczony zapakowany w kartonie. Sprawdzić najpierw towar pod względem ewentualnego uszkodzenia.

W przypadku stwierdzenia uszkodzenia wskutek transportu należy zwrócić się do technicznego serwisu obsługi klienta lub autoryzowanego partnera serwisowego. Zalecamy przechowywanie opakowania przez okres gwarancji w celu ewentualnego zwrotu przyrządu.

3 Montaż

Montaż adapteru do statywu STA1 przeznaczonego dla ST3 lub ST5 [3] **może być przeprowadzony tylko przez profesjonalistów (elektryka, technika) lub personel dysponujący porównywalnymi kwalifikacjami.**

NIEBEZPIECZEŃSTWO – porażenie prądem:

W **adapterze statywu STA1 dla ST3 lub ST5** [3] znajduje się elektryczne złącze wtykowe, które przy włożonej wtyczce sieciowej znajduje się pod napięciem.
Z tego względu wtyczka sieciowa może zostać włożona do gniazdka dopiero wtedy, gdy **statyw ST3 / ST5** [5][6]**, adapter statytwu STA1 dla ST3 lub ST5** [3] oraz **suszarka hełmowa** [1] zostaną całkowicie zamontowane!

Rys. 01

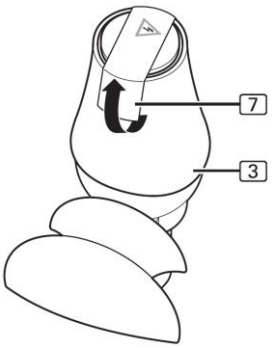

3.1. Zdejmowanie banderoli

1. **Zdjąć banderolę** [7] z **adaptera statywu STA1 dla ST3 lub ST5** [3].

Rys. 02

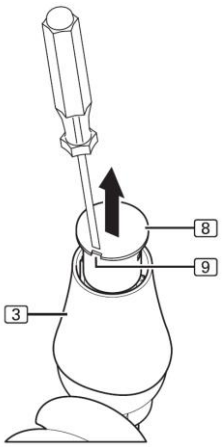

3.2. Zdejmowanie nasadki ochronnej

2. Włożyć śrubokręt w **prostokątne wycięcie** [9] **nasadki ochronnej** [8].
3. Wyważyć ostrożnie **nasadkę** [8] z **adaptera statywu STA1 dla ST3 lub ST5** [3].
4. Zdjąć **nasadkę** [8] do góry.

Rys. 03

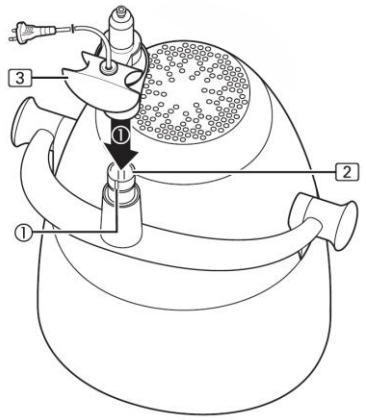

Rys. 04

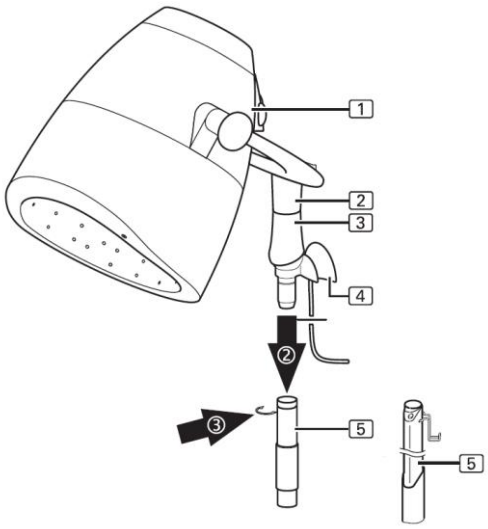

3.3. Zamontowanie adaptera na suszarkę hełmową

Wskazówka – pomoc w pozycjonowaniu:

Jeden szeroki i jeden wąski rowek ① w **czopie suszarki hełmowej** 2 służą jako pomoc do pozycjonowania w celu prawidłowego umieszczenia **adaptera statywu STA1 dla ST3 lub ST5** 3.

5. Nasadzić **adapter statywu STA1 dla ST3 lub ST5** 3 na **czop suszarki hełmowej** 2 aż do zazębienia się.

- **Adapter statywu STA1 dla ST3 lub ST5** 3 zazębia się.
- Po zazębieniu **adaptera STA1 dla ST3 lub ST5** 3 może on być zdemontowany tylko przez obsługę klienta lub autoryzowanego partnera serwisowego.

3.4. Zamontowanie suszarki hełmowej z adapterem statywu na rurę statywu ST3 Rys. 04

Wskazówka – uwzględnić instrukcję montażu dla statywu ST3:

Zamontować **rurę statywu ST3 / ST5** 5 według aktualnie obowiązującej instrukcji montażu statywu ST3 na **podnóżek statywu ST3 / ST5** 6.

6. Nasadzić **suszarkę hełmową** z **adapterem statywu STA1 dla ST3 lub ST5** 3 na **rurę statywu ST3 / ST5** 5.
7. Zablokować **adapter STA1 dla ST3 lub ST5** 3 (według aktualnie obowiązującej instrukcji montażu statywu ST3) za pomocą elementu zabezpieczającego na **rurze statywu ST3 / ST5** 5.
8. Włożyć teraz wtyczkę sieciową do gniazdka.

4 Konserwacja i gwarancja

Regularnie kontrolować przewód zasilający przy **adapterze STA1 dla ST3 lub ST5** 3. Jeśli jest uszkodzona, urządzenia nie można już używać. W celu wymiany adapteru do statywu STA1 przeznaczonego dla ST3 lub ST5 3 zwrócić należy się do punktu serwisowego lub autoryzowanego partnera serwisowego. Informacje dotyczące świadczeń gwarancyjnych należy zaczerpnąć z wkładki dołączonej do instrukcji użytkowania danej suszarki hełmowej.

5 Dane techniczne

Wymiary (wysokość x szerokość x długość) ..... ok. 200 mm x 100 mm x 110 mm
Długość przewodu zasilającego .....ok. 2400 mm
Ciężar adaptera statywu ..... ok. 0,5 kg

Napięcie sieciowe ..... AC 220 V - 240 V
Częstotliwość sieciowa ..... 50 / 60 Hz
Maksymalny prąd znamionowy ..... 6 A
Rodzaj izolacji ..... klasa ochrony II

Przy montowaniu adaptera czop pałąka hełmu suszarki wskazuje do góry.

Prawidłowo: Adapter nałożyć na czop w ten sposób, aby uchwyt kabla wskazywał w przeciwnym kierunku niż hełm suszarki. 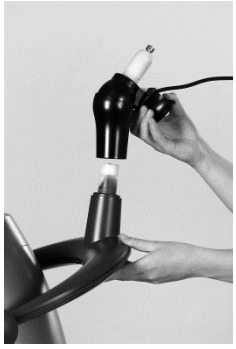 dobrz	Błędnie: Uchwyt kabla wskazuje w kierunku hełmu. źle
Prawidłowo: Adapter daje się łatwo nasunąć na czop i zazębia się także lekko w ostatecznym położeniu. 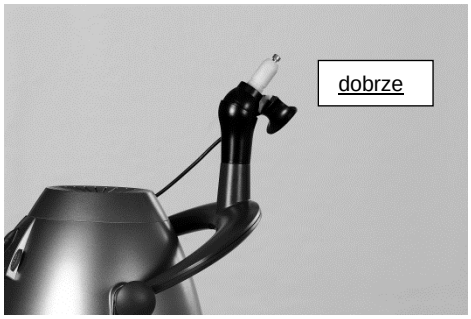 dobrze	Błędnie: Adapter musi zostać nasunięty z użyciem siły i zazębia się ciężko w ostatecznym położeniu. 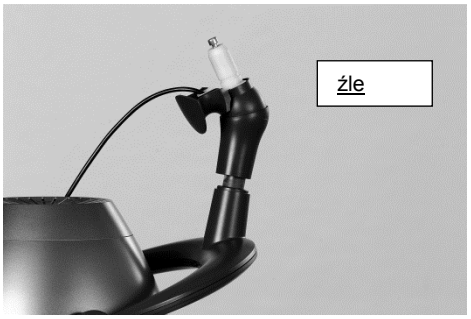 źle
Prawidłowe położenie robocze. dobrze	Błędne położenie robocze. źle

Uwaga: Po zakończeniu montażu połączenie adaptera z hełmem suszarki może rozłączyć tylko techniczna obsługa klienta.

Service-Card

Produktname……..
Product name| Nom du produit| Nome del prodotto | Nombre del product

Gerätetyp……...
Appliance model | Type d'appareil | Tipo di apparecchiatura | Modelo de aparato

Gerätenummer…….
Serial number | Numéro de l'appareil | Numero dell'apparecchiatura | Nùmero de aparato

Kaufdatum…….…..
Purchase date| Date d'achat| Data dell'acquisto | Fecha de compra

Impressum
Published by | Éditeur responsible | Stampa | Pie de imprenta | Colofon | Pé-de-imprensa | Выходные данные | Redaktionella uppgifter

Ausgabe 07/2014

Besuchen Sie uns im Internet
Visit us on the Internet | Retrouvez-nous sur Internet | Visitateci in Internet| Visítenos en internet | Bezoek ons op internet | Prosimy odwiedzid naszą stronę w internecie | Visite-nos na Internet | Посетите нас в Интернете | Besök oss på Internet